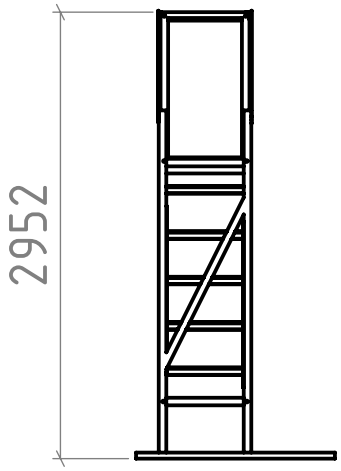

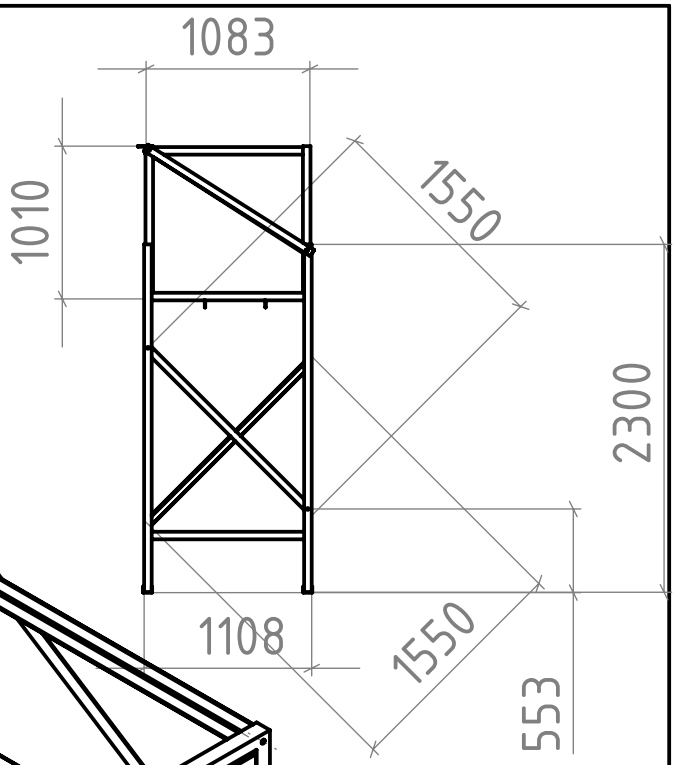

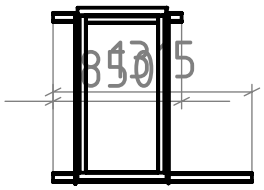

М 1:20

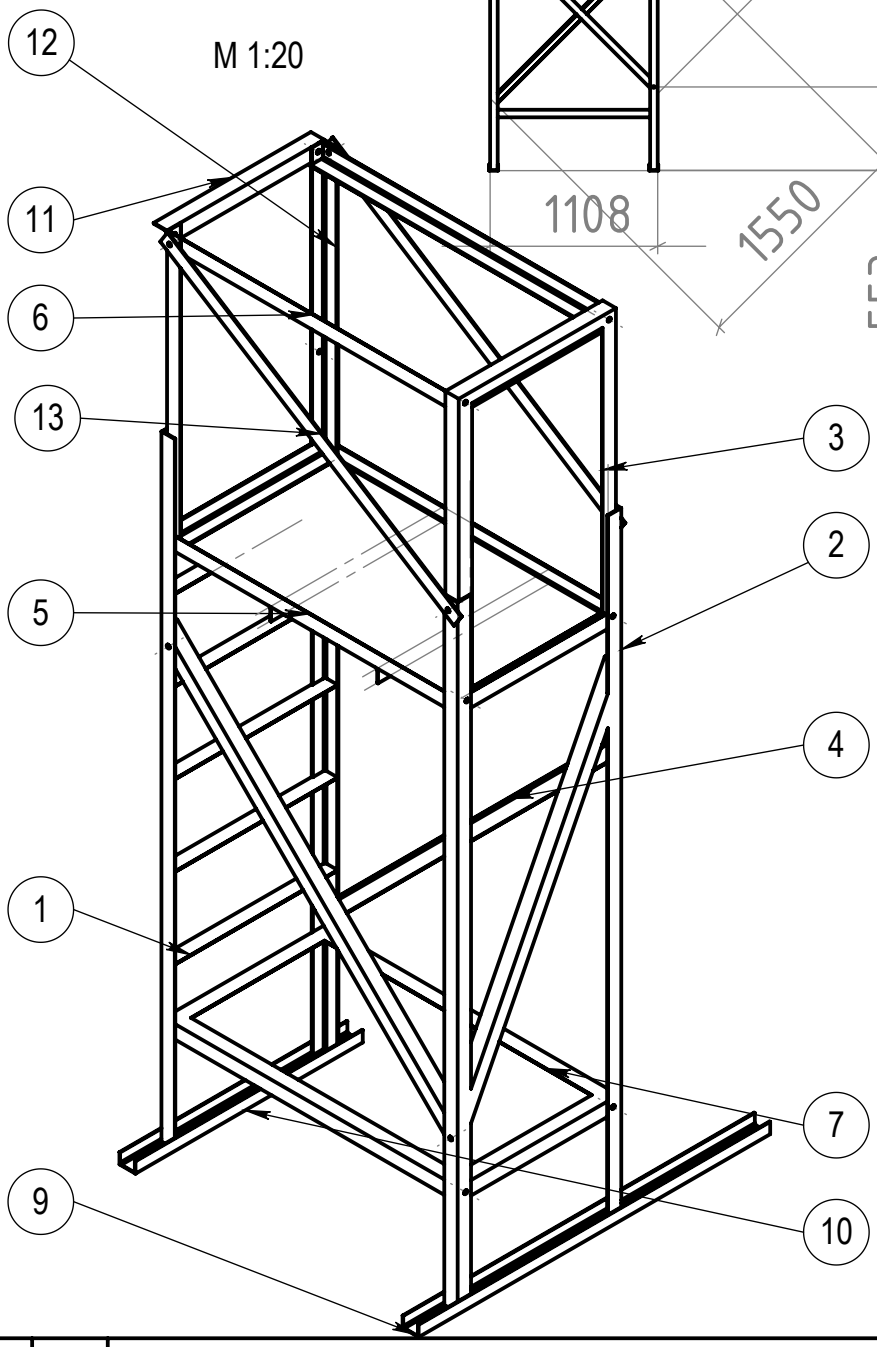

№	Наименование
1	Уголок 50х50х3
2	Лист 1.08х0.58х4
3	Шв Гн 60х40х2.5
4	Болт М10х16
5	Гайка М10
6	Полоса 50х3

П5-КМ

Изм.	Лист	№ докум.	Подп.	Дата
Разраб.				
Пров.				
Т. контр.				
Н. контр.				
Утв.				

Сборочный чертеж
Подмосток 5

Лит.	Масса	Масштаб
	36.09	1:50
Лист 1	Листов 31	

Перв. примен.

Справ. №

Подп. и дата

Инв. № дубл.

Взам. инв. №

Подп. и дата

Инв. № подл.

Копировал

Формат А4

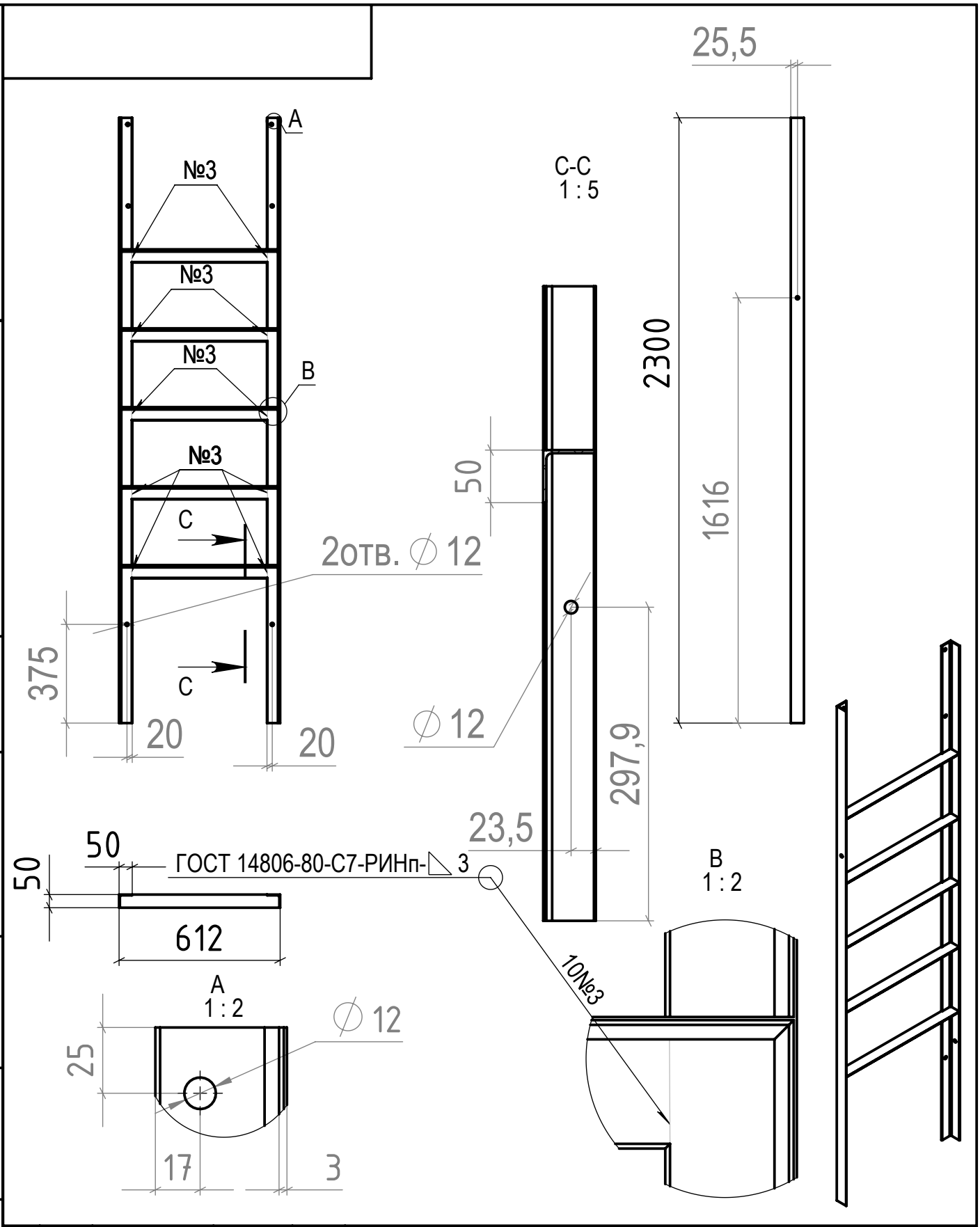

Изм.	Лист	№ докум.	Подп.	Дата
Разраб.				
Пров.				
Т. контр.				
Н. контр.				
Утв.				

П5-1

Боковая нижняя часть П5-1П

Лит.	Масса	Масштаб
	6.08	1:20
Лист 2	Листов 31	

АД31Т5
Уголок 50х50х4

Перв. примен.

Справ. №

Подп. и дата

Инв. № дубл.

Взам. инв. №

Подп. и дата

Инв. № подл.

Копировал

Формат А4

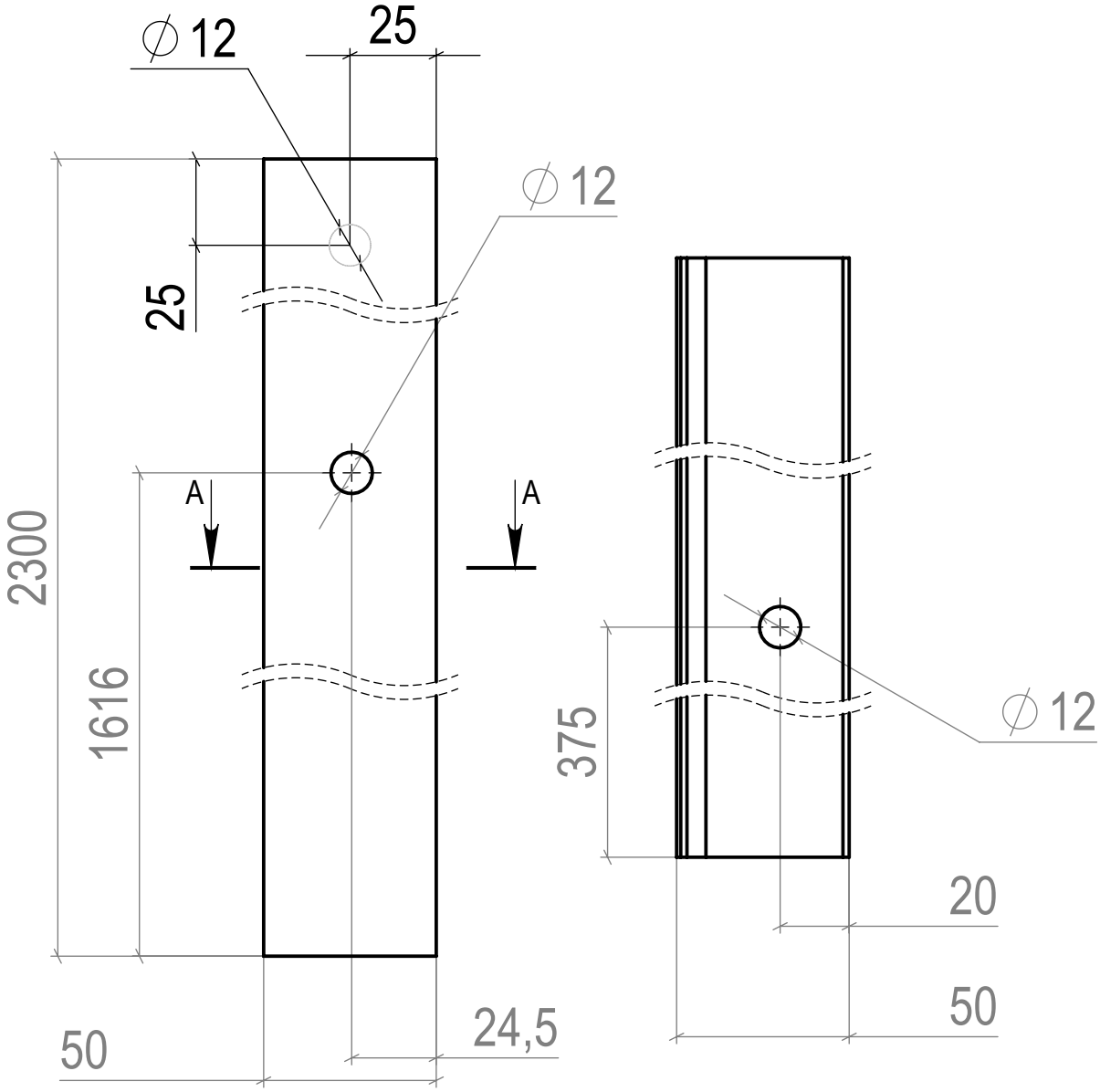

А-А
1 : 2

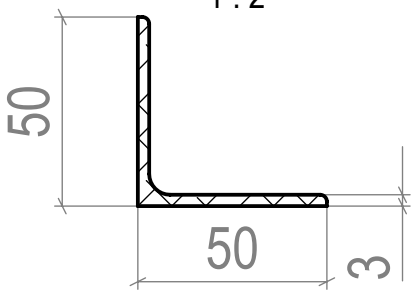

Изм.	Лист	№ докум.	Подп.	Дата
Разраб.				
Пров.				
Т. контр.				
Н. контр.				
Утв.				

П5-1-001

Лит.	Масса	Масштаб
		1:2
Лист 3	Листов 31	

АД31Т5
Уголок 50х50х4

Перв. примен.

Справ. №

Подп. и дата

Инв. № дубл.

Взам. инв. №

Подп. и дата

Инв. № подл.

Копировал

Формат А4

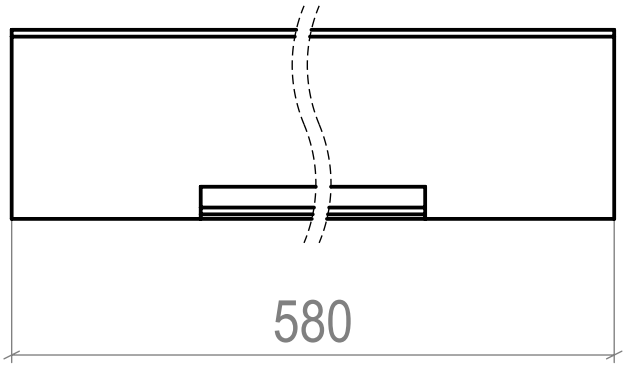

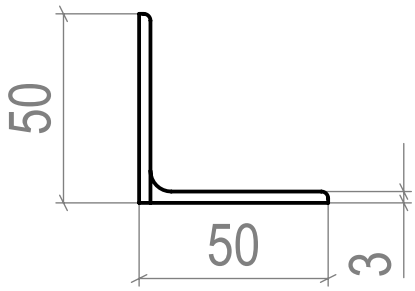

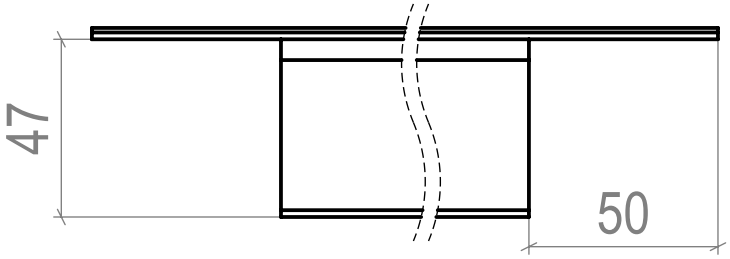

Количество элементов 5

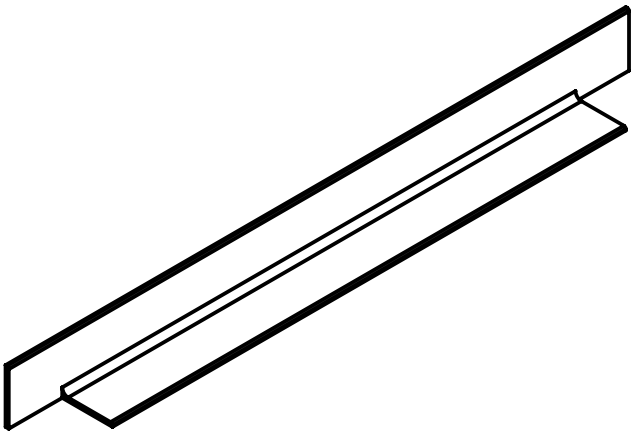

Изм.	Лист	№ докум.	Подп.	Дата
Разраб.				
Пров.				
Т. контр.				
Н. контр.				
Утв.				

П5-1-002

Лит.	Масса	Масштаб
		1:50
Лист 4	Листов 31	

АД31Т5
Уголок 50х50х4

Перв. примен.

Справ. №

Подп. и дата

Инв. № дубл.

Взам. инв. №

Подп. и дата

Инв. № подл.

Копировал

Формат А4

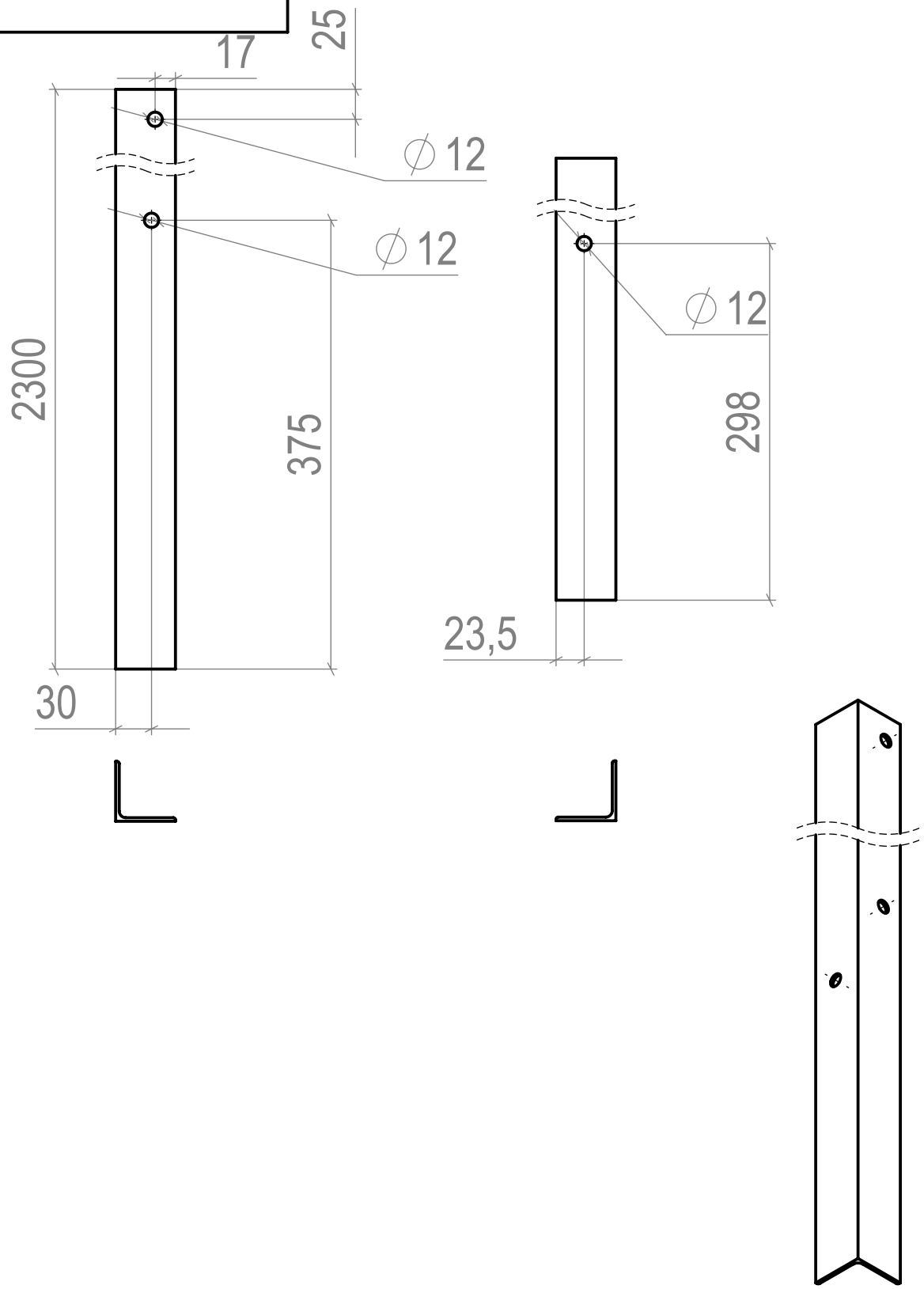

Перв. примен.

Справ. №

Подп. и дата

Инв. № дубл.

Взам. инв. №

Подп. и дата

Инв. № подл.

Изм.	Лист	№ докум.	Подп.	Дата
Разраб.				
Пров.				
Т. контр.				
Н. контр.				
Утв.				

П5-1-003

Лит.	Масса	Масштаб
		1:5
Лист 5	Листов 31	

АД31Т5
Уголок 50х50х4

Копировал

Формат А4

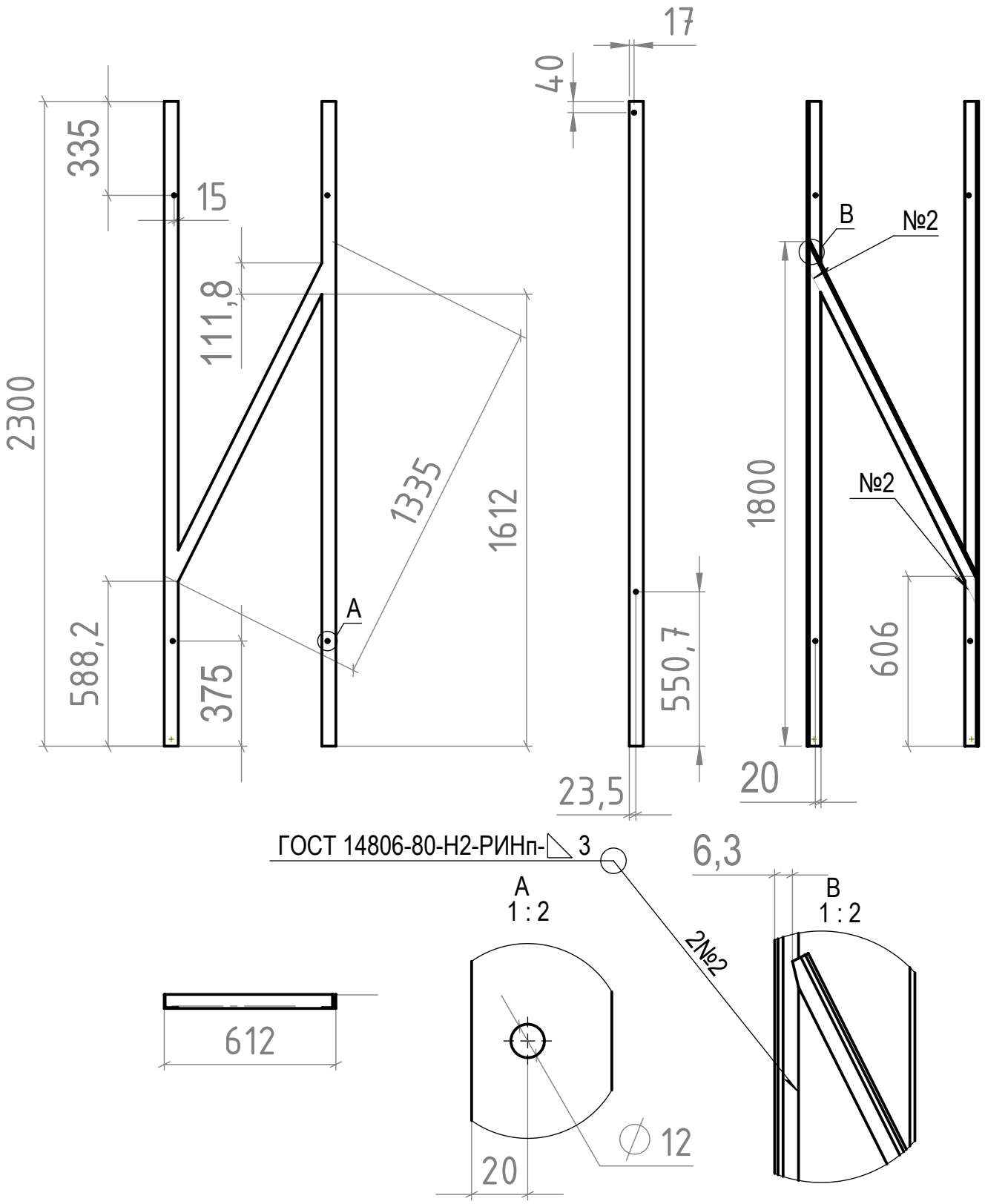

П5-2

Изм.	Лист	№ докум.	Подп.	Дата
Разраб.				
Пров.				
Т. контр.				
Н. контр.				
Утв.				

Боковая нижняя часть П5-2Л

Лит.	Масса	Масштаб
	6.08	1:20
Лист 6	Листов 31	

АД31Т5
Уголок 50х50х4

Перв. примен.

Справ. №

Подп. и дата

Инв. № дубл.

Взам. инв. №

Подп. и дата

Инв. № подл.

Копировал

Формат А4

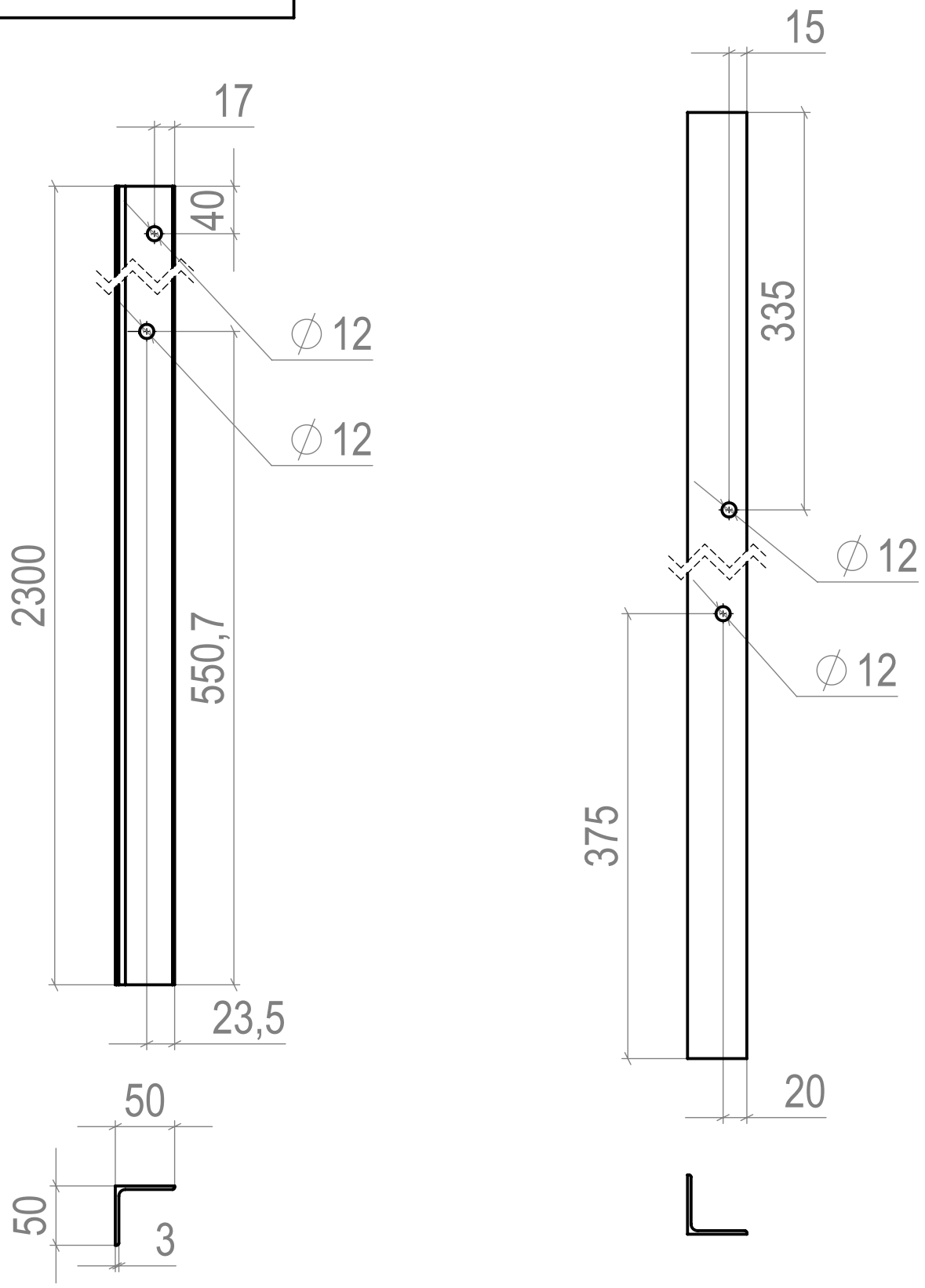

Перв. примен.	
Справ. №	
Подп. и дата	
Инв. № дубл.	
Взам. инв. №	
Подп. и дата	
Инв. № подл.	

Изм.	Лист	№ докум.	Подп.	Дата
Разраб.				
Пров.				
Т. контр.				
Н. контр.				
Утв.				

П5-2-001

Лит.	Масса	Масштаб
		1:5
Лист 7	Листов 31	

АД31Т5
Уголок 50х50х4

Копировал

Формат А4

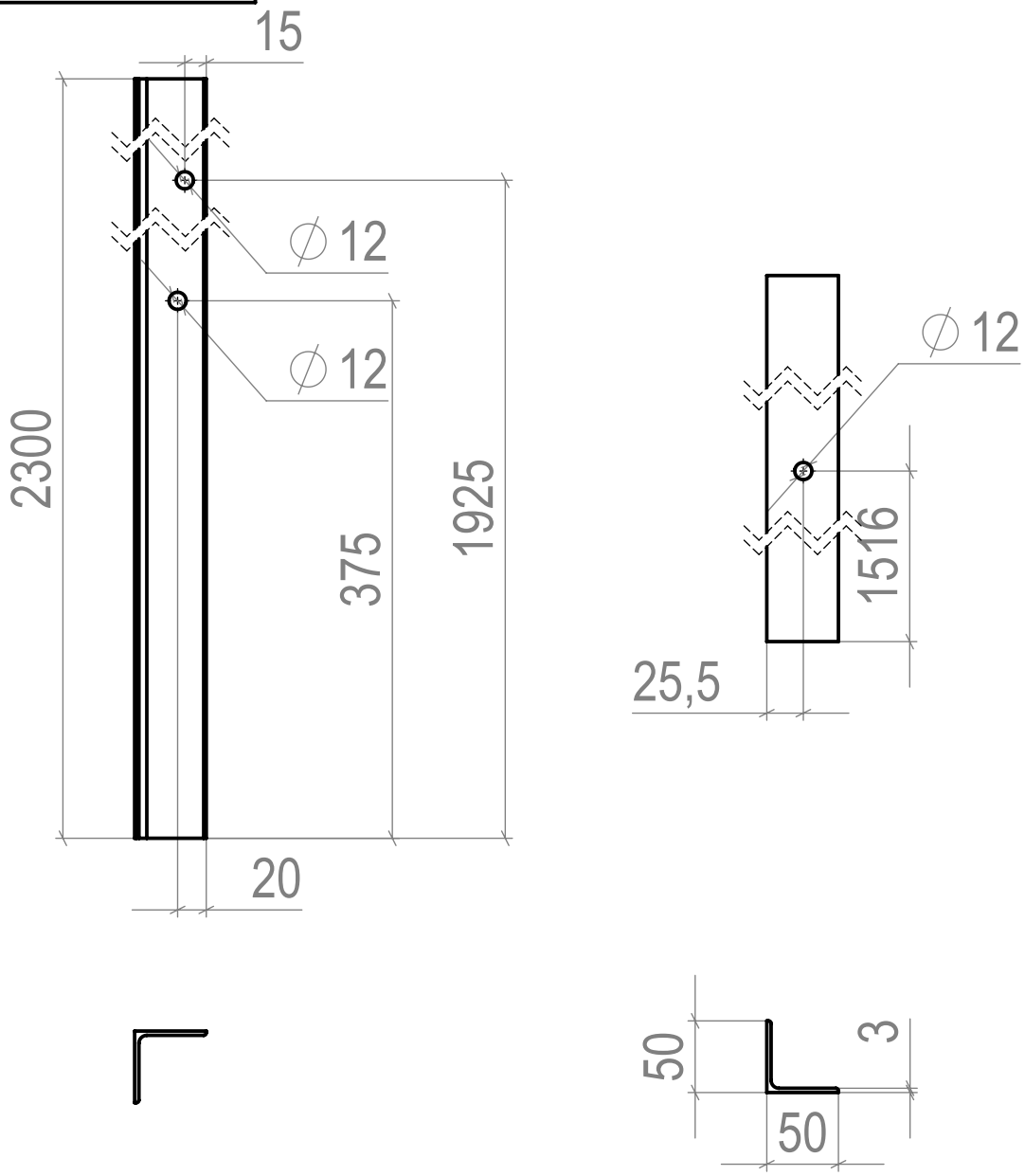

П5-2-002

Изм.	Лист	№ докум.	Подп.	Дата
Разраб.				
Пров.				
Т. контр.				
Н. контр.				
Утв.				

Лит.	Масса	Масштаб
		1:5
Лист 8	Листов 31	

АД31Т5 ГОСТ 8509-93
Уголок равнопол. 50х50х4

Перв. примен.

Справ. №

Подп. и дата

Инв. № дубл.

Взам. инв. №

Подп. и дата

Инв. № подл.

Копировал

Формат А4

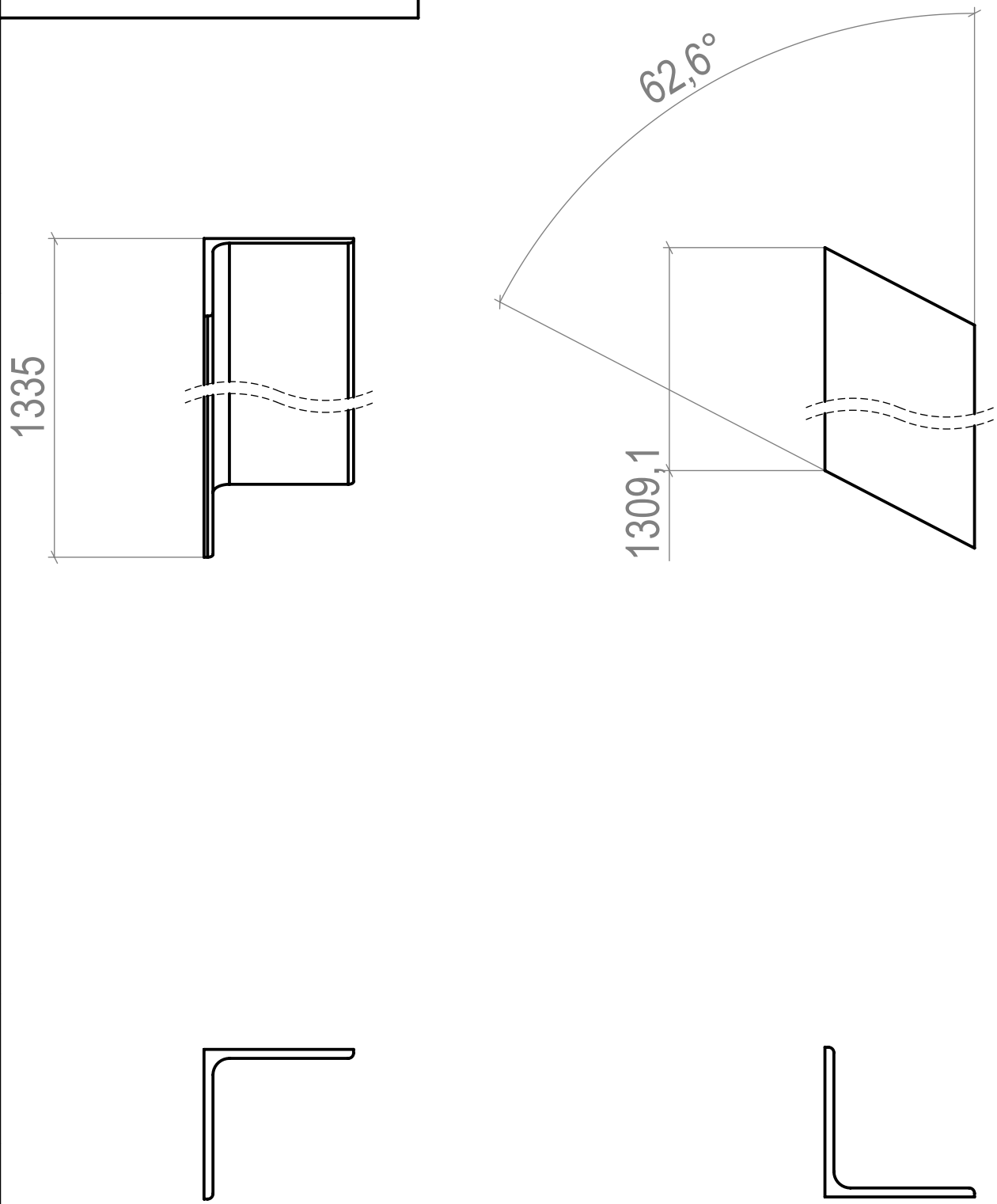

П5-2-003

Изм.	Лист	№ докум.	Подп.	Дата
Разраб.				
Пров.				
Т. контр.				
Н. контр.				
Утв.				

Лит.	Масса	Масштаб
		1:2
Лист 9	Листов 31	

АД31Т5 ГОСТ 8509-93
Уголок равнопол. 50х50х4

Перв. примен.

Справ. №

Подп. и дата

Инв. № дубл.

Взам. инв. №

Подп. и дата

Инв. № подл.

Копировал

Формат А4

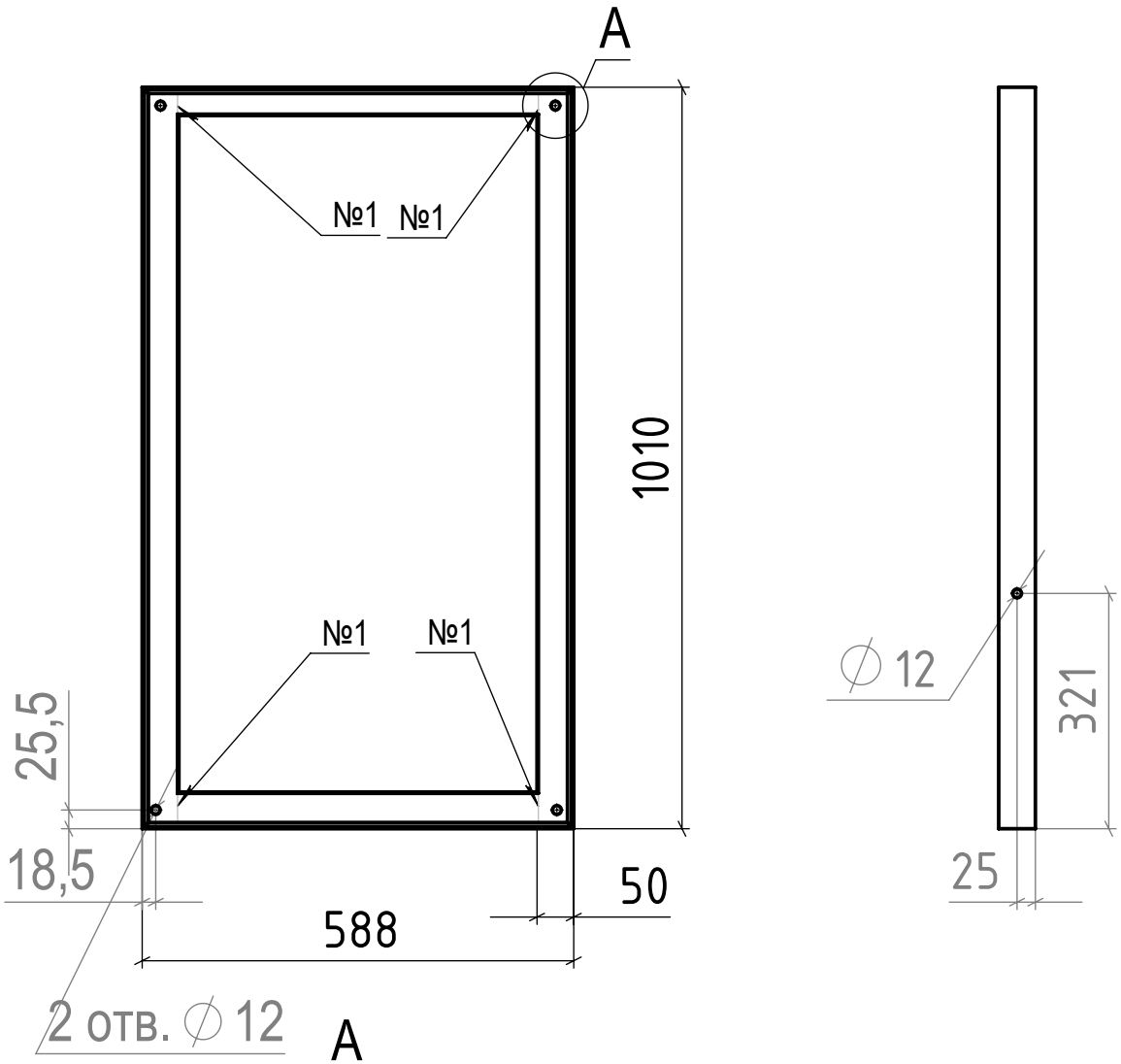

A
1 : 2

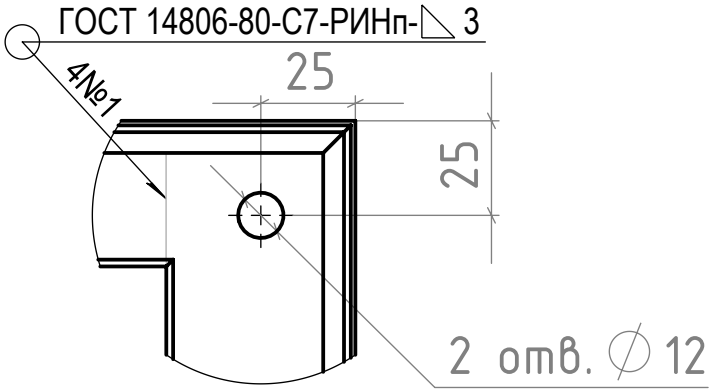

Изм.	Лист	№ докум.	Подп.	Дата	П5-3		
Разраб.					Боковая верхняя часть П5-1	Лит.	Масса: 2.49 / Масштаб: 1:10
Пров.						Лист 10	Листов 31
Т. контр.							
Н. контр.					АД31Т5 ГОСТ 8509-93 Уголок равнопол. 50х50х4		
Утв.							

Перв. примен. | Справ. № | Подп. и дата | Инв. № дубл. | Взам. инв. № | Подп. и дата | Инв. № подл.

Копировал | Формат А4

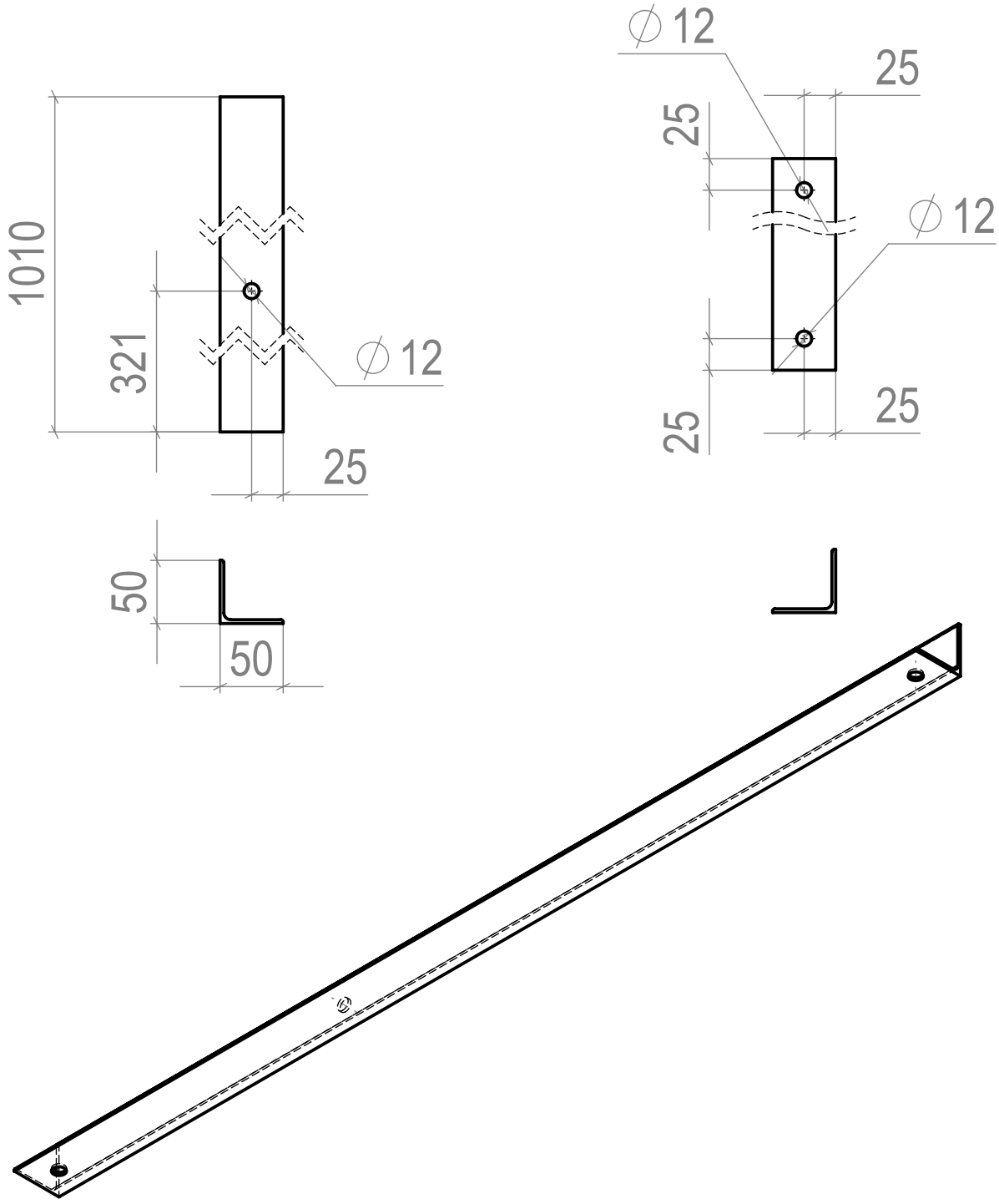

П5-3-001

Изм.	Лист	№ докум.	Подп.	Дата
Разраб.				
Пров.				
Т. контр.				
Н. контр.				
Утв.				

Лит.	Масса	Масштаб
		1:5
Лист 11	Листов 31	

АД31Т5 ГОСТ 8509-93
Уголок равнопол. 50х50х4

Перв. примен.

Справ. №

Подп. и дата

Инв. № дубл.

Взам. инв. №

Подп. и дата

Инв. № подл.

Копировал

Формат А4

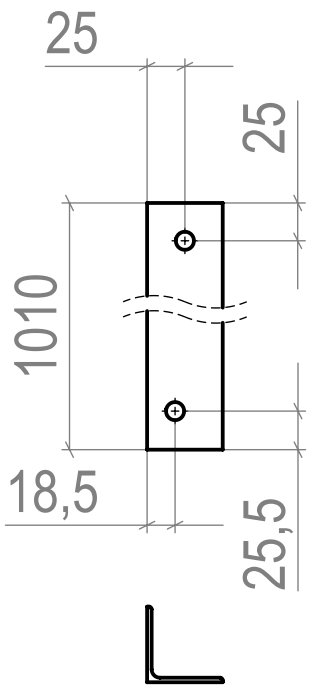

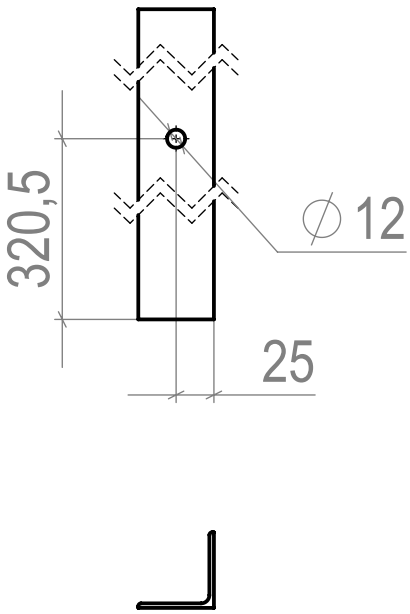

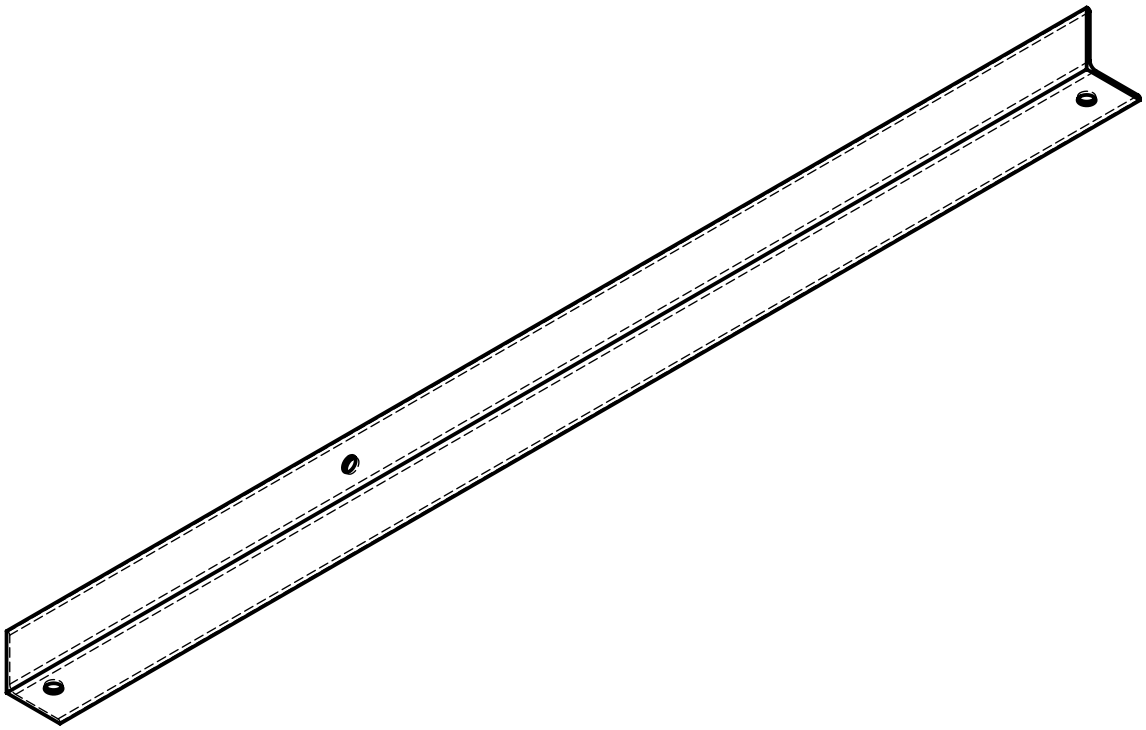

Изм.	Лист	№ докум.	Подп.	Дата
Разраб.				
Пров.				
Т. контр.				
Н. контр.				
Утв.				

П5-3-002

Лит.	Масса	Масштаб
		1:10
Лист 12	Листов 31	

АД31Т5 ГОСТ 8509-93
Уголок равнопол. 50х50х4

Перв. примен.

Справ. №

Подп. и дата

Инв. № дубл.

Взам. инв. №

Подп. и дата

Инв. № подл.

Копировал

Формат А4

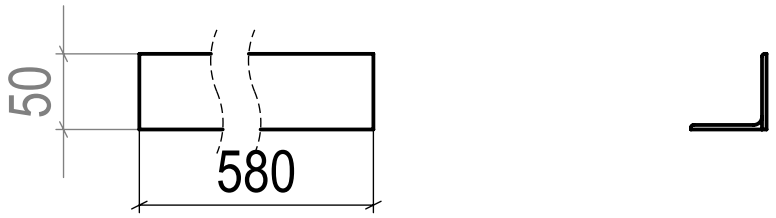

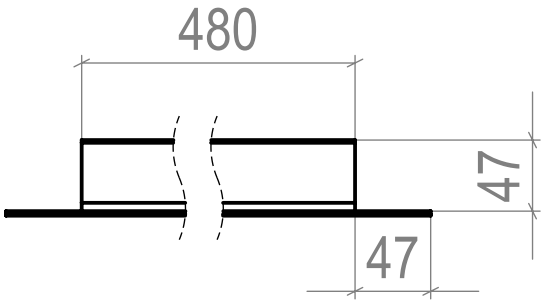

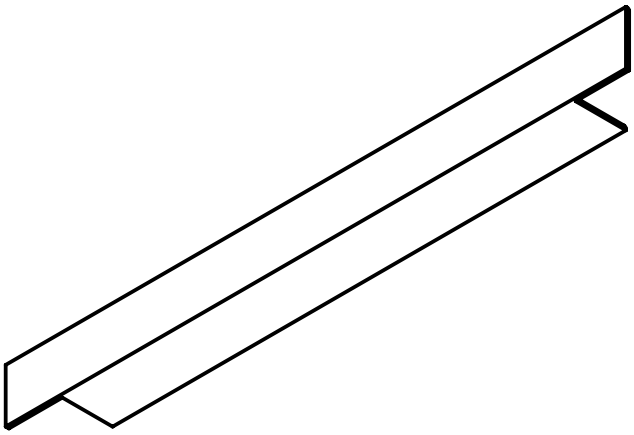

Количество 2 штуки

Изм.	Лист	№ докум.	Подп.	Дата
Разраб.				
Пров.				
Т. контр.				
Н. контр.				
Утв.				

П5-3-003

Лит.	Масса	Масштаб
		1:5
Лист 13	Листов 31	

АД31Т5 ГОСТ 8509-93
Уголок равнопол. 50х50х4

Перв. примен.

Справ. №

Подп. и дата

Инв. № дубл.

Взам. инв. №

Подп. и дата

Инв. № подл.

Копировал

Формат А4

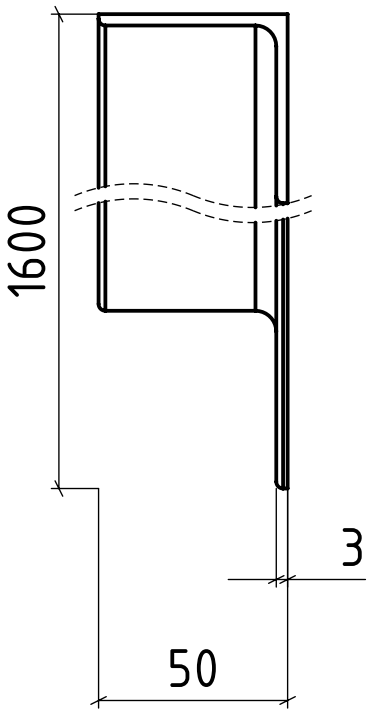

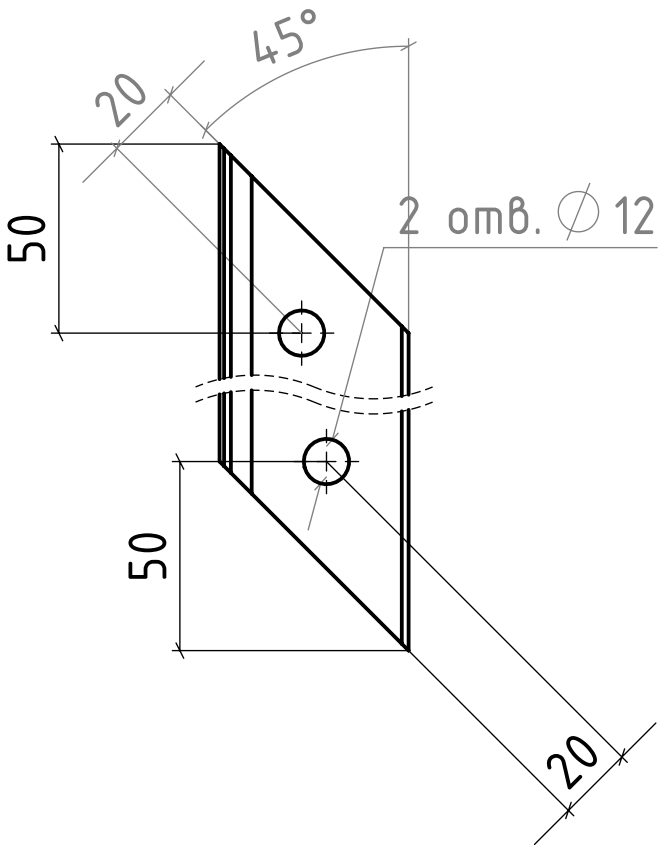

Количество 2 штуки

Изм.	Лист	№ докум.	Подп.	Дата
Разраб.				
Пров.				
Т. контр.				
Н. контр.				
Утв.				

П5-4

Боковая связь П5

Лит.	Масса	Масштаб
	1.27	1:2
Лист 14	Листов 31	

АД31Т5 ГОСТ 8509-93
Уголок равнопол. 50х50х4

Перв. примен.

Справ. №

Подп. и дата

Инв. № дубл.

Взам. инв. №

Подп. и дата

Инв. № подл.

Копировал

Формат А4

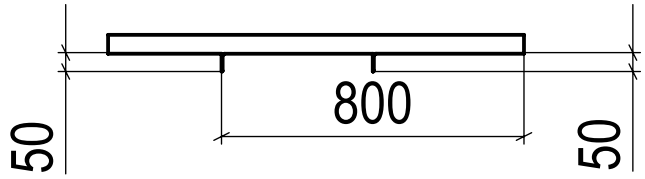

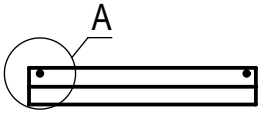

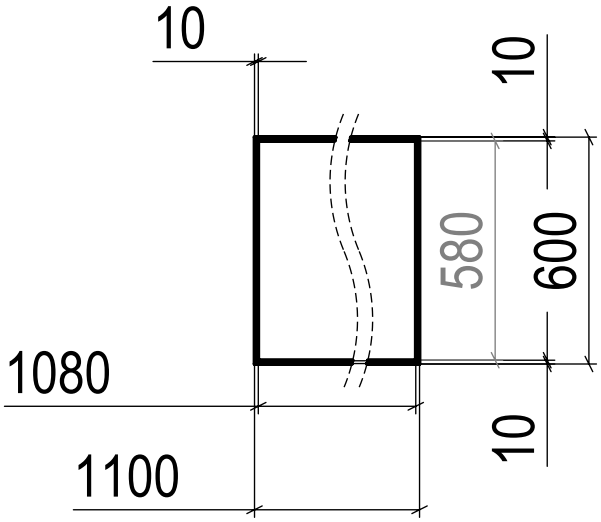

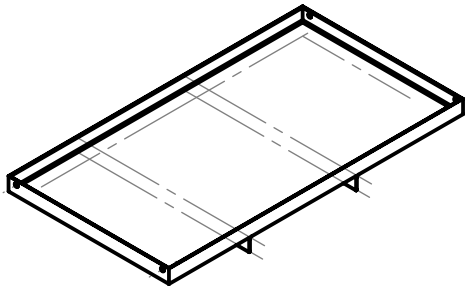

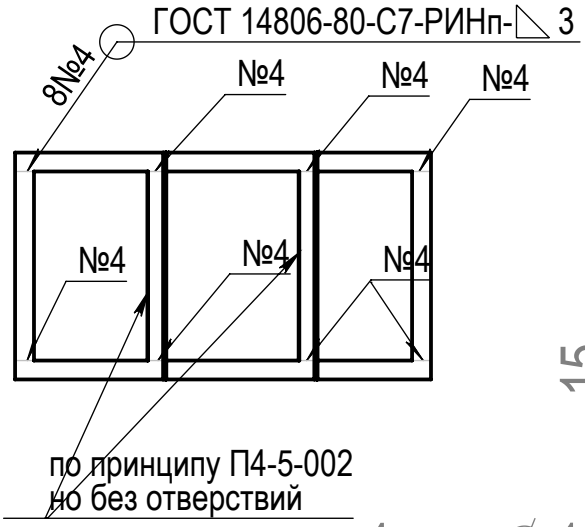

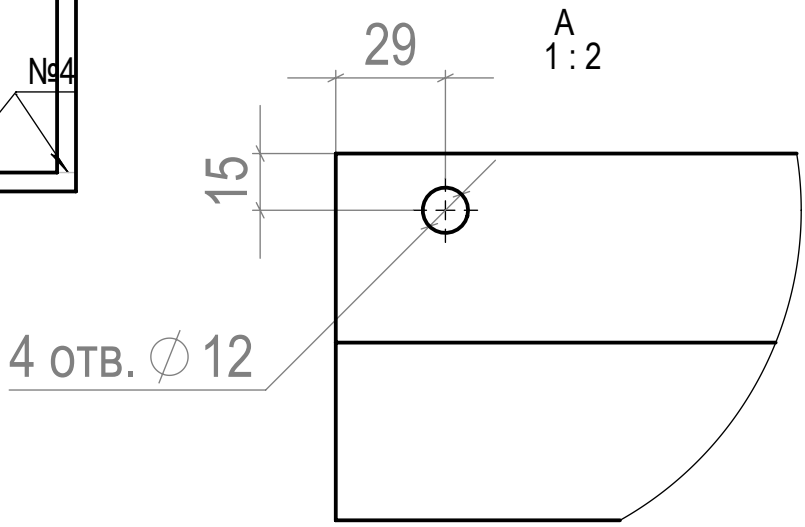

Изм.	Лист	№ докум.	Подп.	Дата
Разраб.				
Пров.				
Т. контр.				
Н. контр.				
Утв.				

П4-5

Дно П4

Лит.	Масса	Масштаб
	10.59	1:20
Лист 15	Листов 31	

АД31Т5 ГОСТ 8509-93
Уголок равнопол. 50х50х4

Перв. примен.

Справ. №

Подп. и дата

Инв. № дубл.

Взам. инв. №

Подп. и дата

Инв. № подл.

Копировал

Формат А4

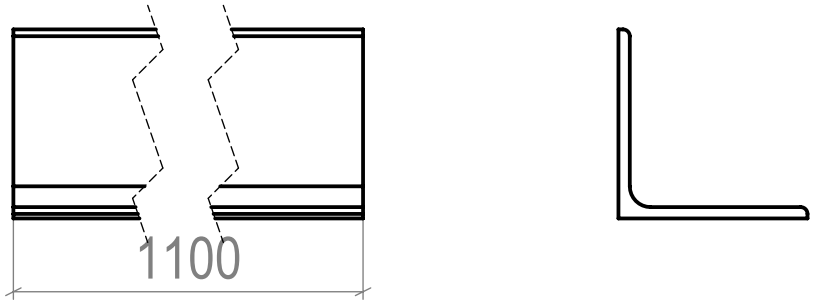

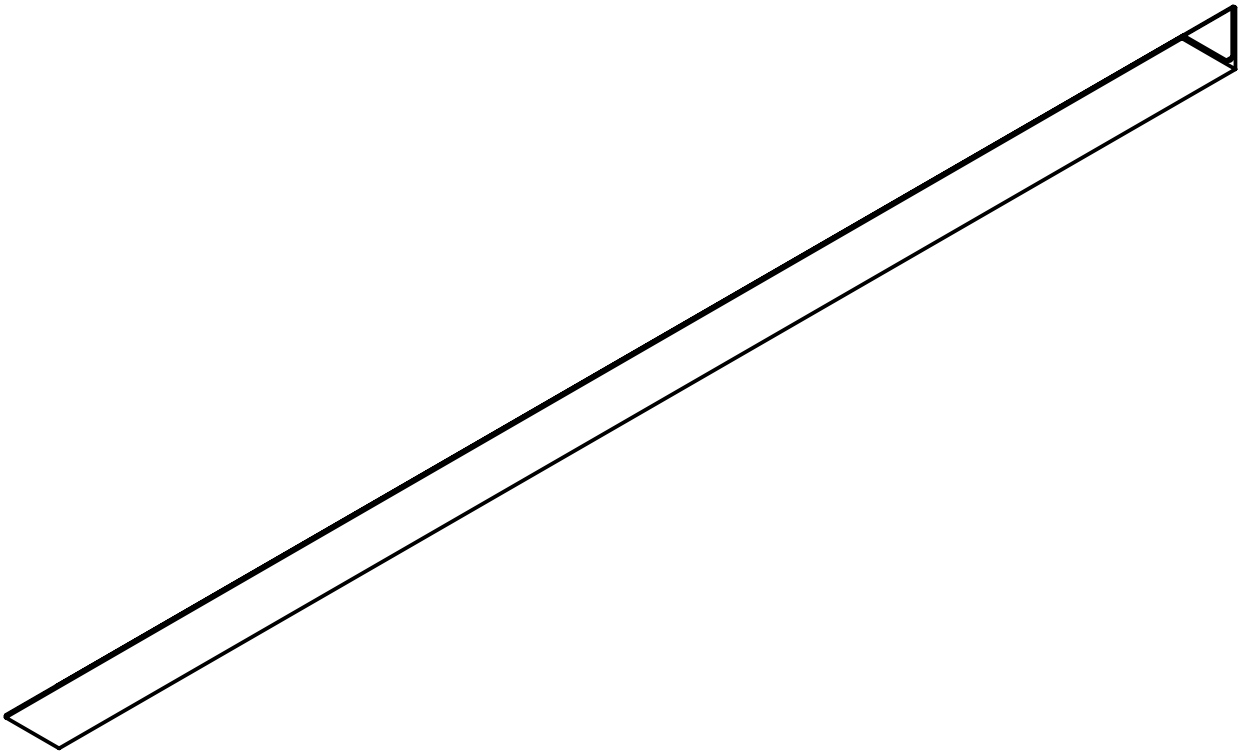

Изм.	Лист	№ докум.	Подп.	Дата
Разраб.				
Пров.				
Т. контр.				
Н. контр.				
Утв.				

П5-5-001

Лит.	Масса	Масштаб
		1:2
Лист 16	Листов 31	

АД31Т5 ГОСТ 8509-93
Уголок равнопол. 50х50х4

Перв. примен.

Справ. №

Подп. и дата

Инв. № дубл.

Взам. инв. №

Подп. и дата

Инв. № подл.

Копировал

Формат А4

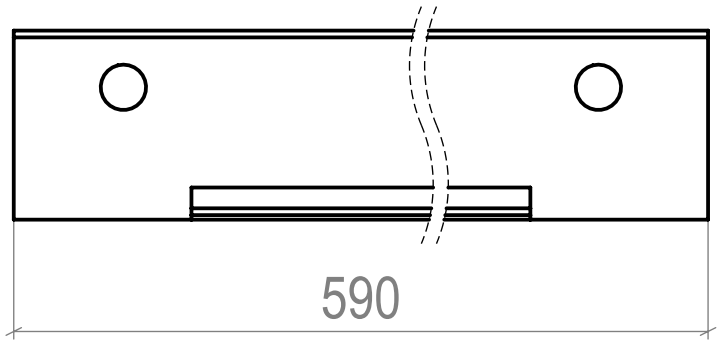

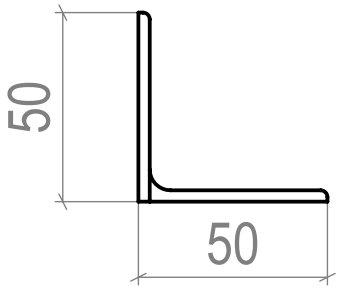

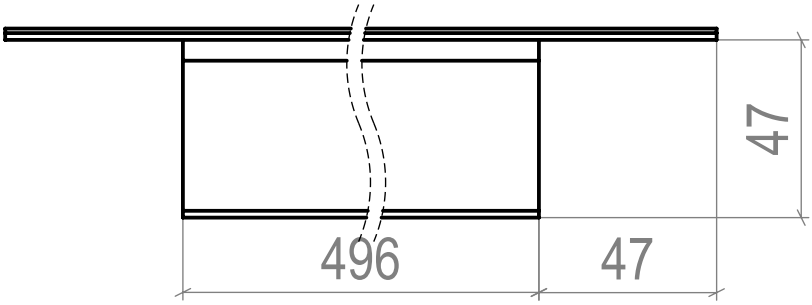

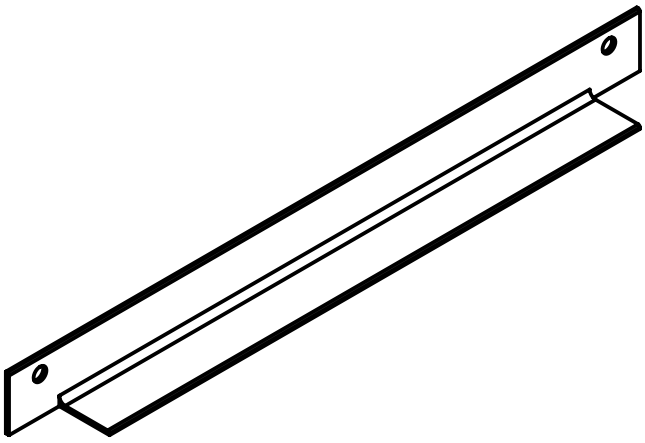

Изм.	Лист	№ докум.	Подп.	Дата
Разраб.				
Пров.				
Т. контр.				
Н. контр.				
Утв.				

П5-5-002

Лит.	Масса	Масштаб
		1:50
Лист 17	Листов 31	

АД31Т5 ГОСТ 8509-93
Уголок равнопол. 50х50х4

SolidWorks RUSSIA

Перв. примен.

Справ. №

Подп. и дата

Инв. № дубл.

Взам. инв. №

Подп. и дата

Инв. № подл.

Копировал

Формат А4

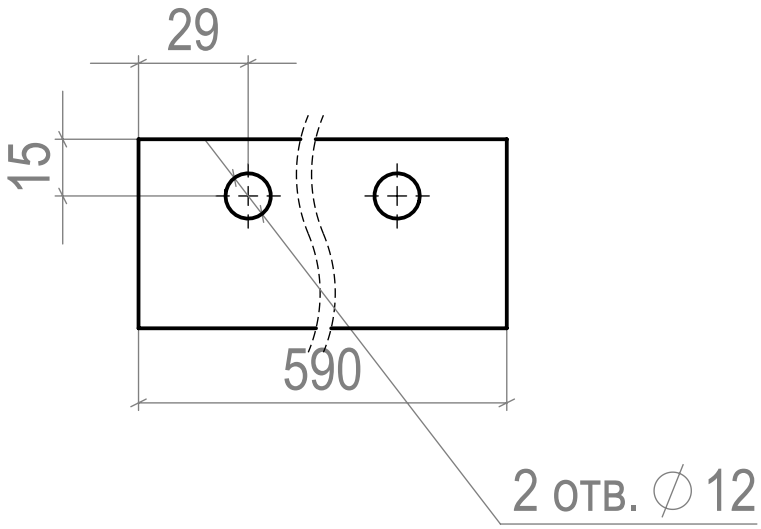

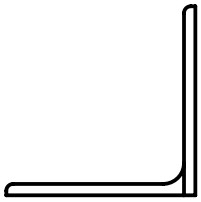

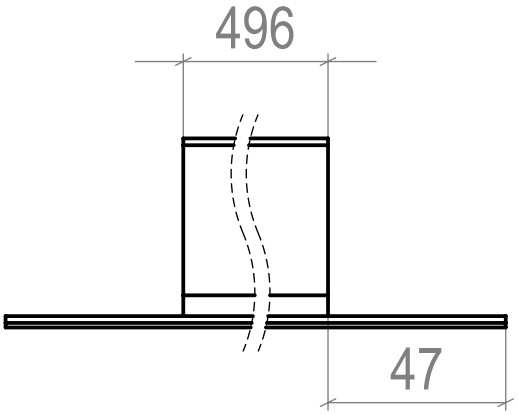

Изм.	Лист	№ докум.	Подп.	Дата
Разраб.				
Пров.				
Т. контр.				
Н. контр.				
Утв.				

П5-5-003

Лит.	Масса	Масштаб
		1:2
Лист 18	Листов 31	

АД31Т5 ГОСТ 8509-93
Уголок равнопол. 50х50х4

Перв. примен.

Справ. №

Подп. и дата

Инв. № дубл.

Взам. инв. №

Подп. и дата

Инв. № подл.

Копировал

Формат А4

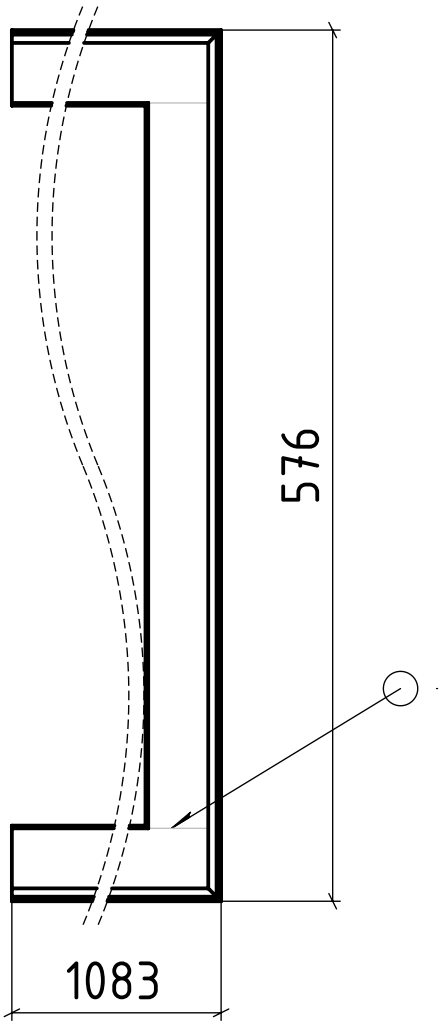

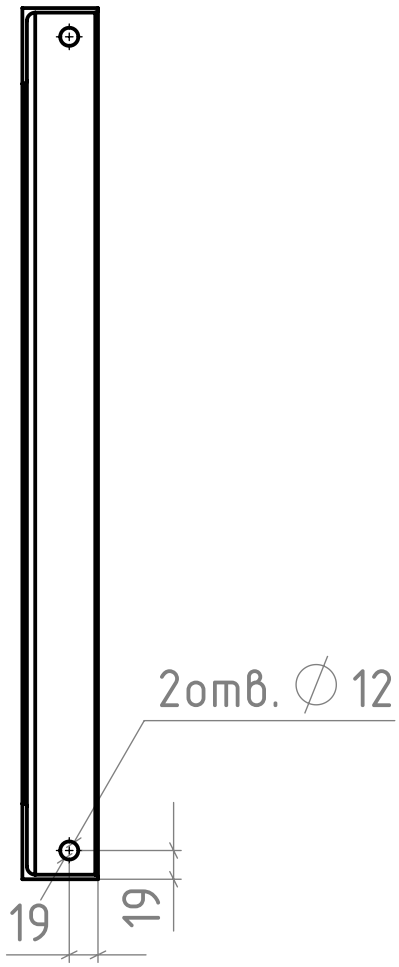

М 1:10

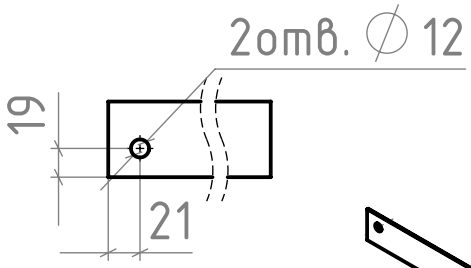

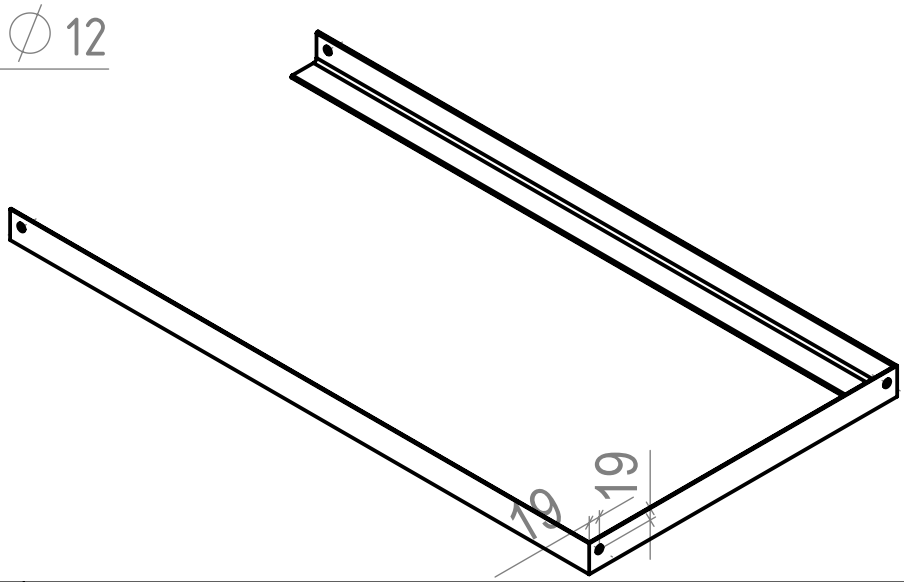

Перв. примен.

Справ. №

Подп. и дата

Инв. № дубл.

Взам. инв. №

Подп. и дата

Инв. № подл.

Изм.	Лист	№ докум.	Подп.	Дата
Разраб.				
Пров.				
Т. контр.				
Н. контр.				
Утв.				

П5-6

Верхний контур П5

Лит.	Масса	Масштаб
	2.2	1:5
Лист 19	Листов 31	

АД31Т5 ГОСТ 8509-93
Уголок равнопол. 50х50х4

Копировал

Формат А4

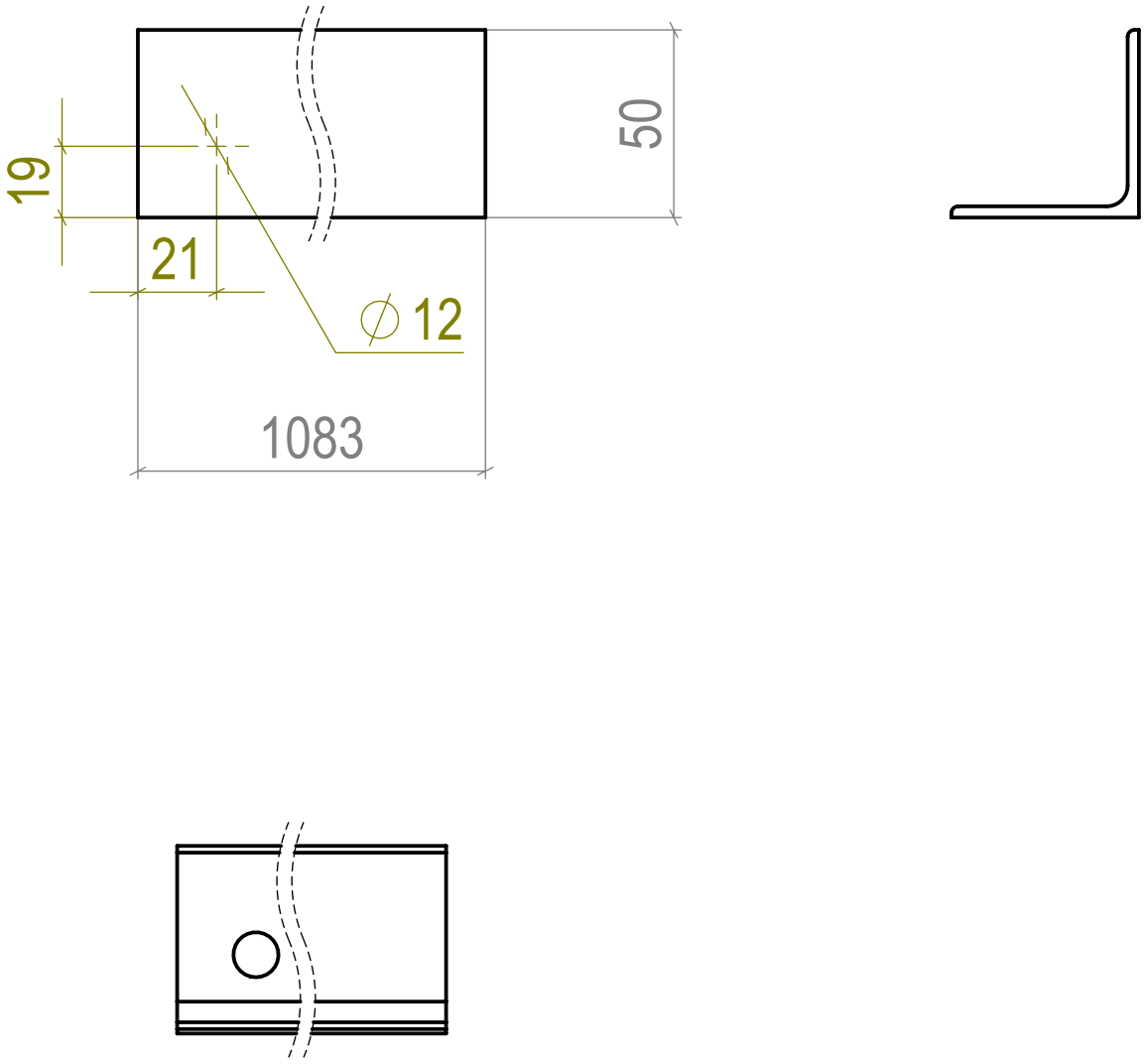

Изм.	Лист	№ докум.	Подп.	Дата
Разраб.				
Пров.				
Т. контр.				
Н. контр.				
Утв.				

П5-6-001

Лит.	Масса	Масштаб
		1:2
Лист 20	Листов 31	

АД31Т5 ГОСТ 8509-93
Уголок равнопол. 50х50х4

Перв. примен.

Справ. №

Подп. и дата

Инв. № дубл.

Взам. инв. №

Подп. и дата

Инв. № подл.

Копировал

Формат А4

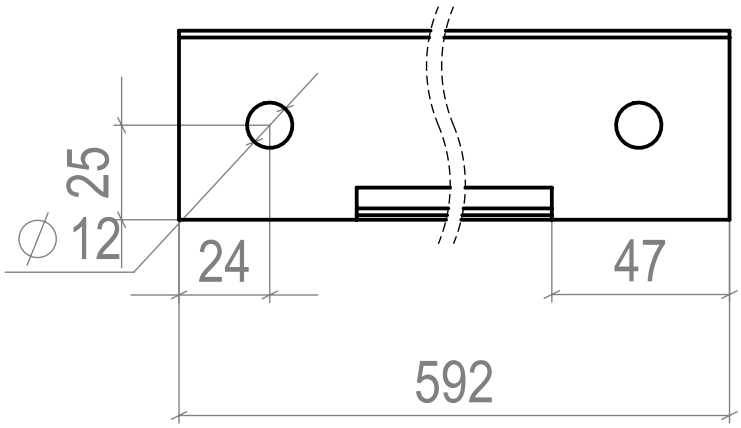

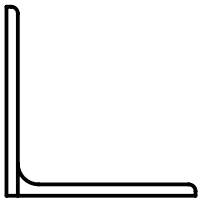

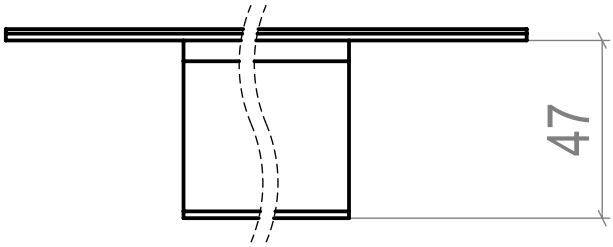

Изм.	Лист	№ докум.	Подп.	Дата
Разраб.				
Пров.				
Т. контр.				
Н. контр.				
Утв.				

П5-6-002

Лит.	Масса	Масштаб
		1:2
Лист 21	Листов 31	

АД31Т5 ГОСТ 8509-93
Уголок равнопол. 50х50х4

Перв. примен.

Справ. №

Подп. и дата

Инв. № дубл.

Взам. инв. №

Подп. и дата

Инв. № подл.

Копировал

Формат А4

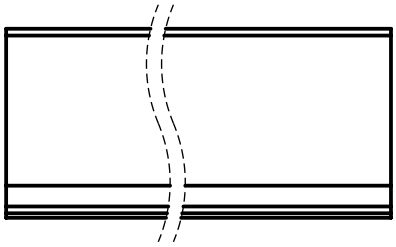

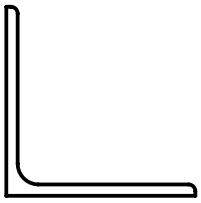

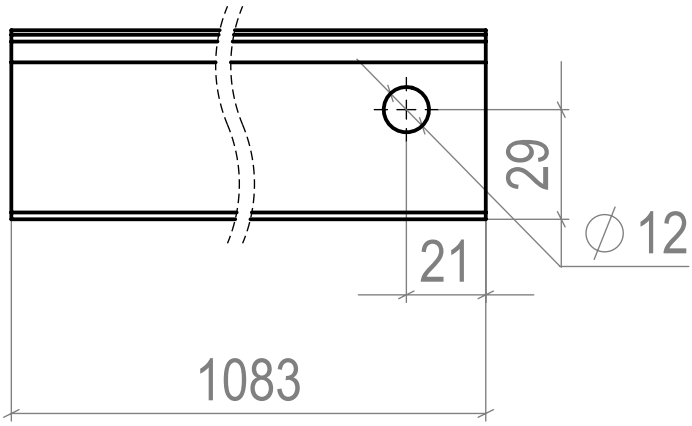

Изм.	Лист	№ докум.	Подп.	Дата
Разраб.				
Пров.				
Т. контр.				
Н. контр.				
Утв.				

П5-6-003

Лит.	Масса	Масштаб
		1:50
Лист 22	Листов 31	

АД31Т5 ГОСТ 8509-93
Уголок равнопол. 50х50х4

Перв. примен.

Справ. №

Подп. и дата

Инв. № дубл.

Взам. инв. №

Подп. и дата

Инв. № подл.

Копировал

Формат А4

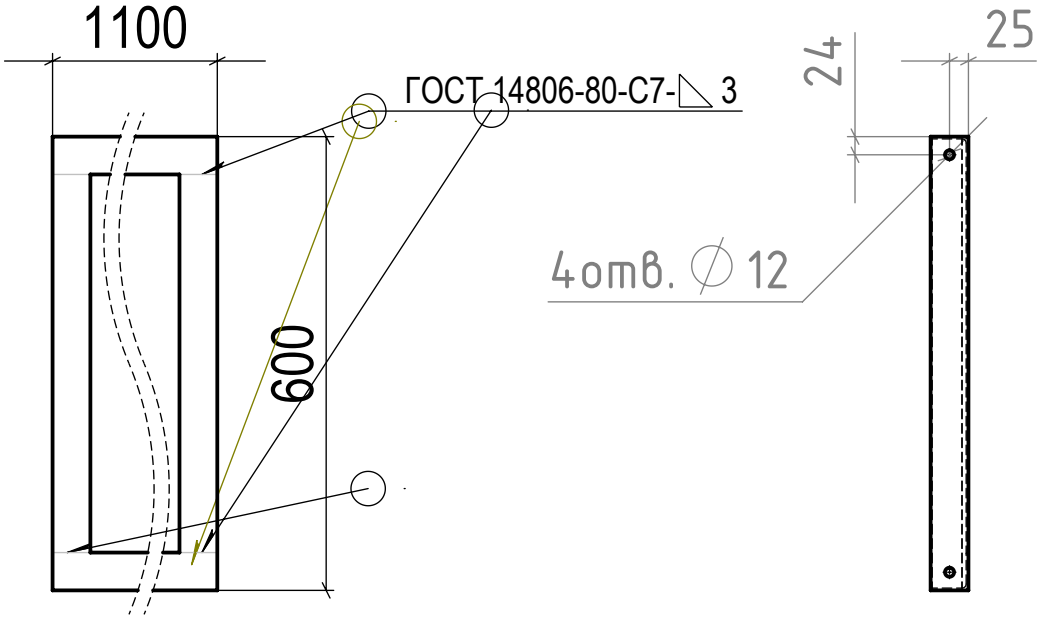

М 1:10

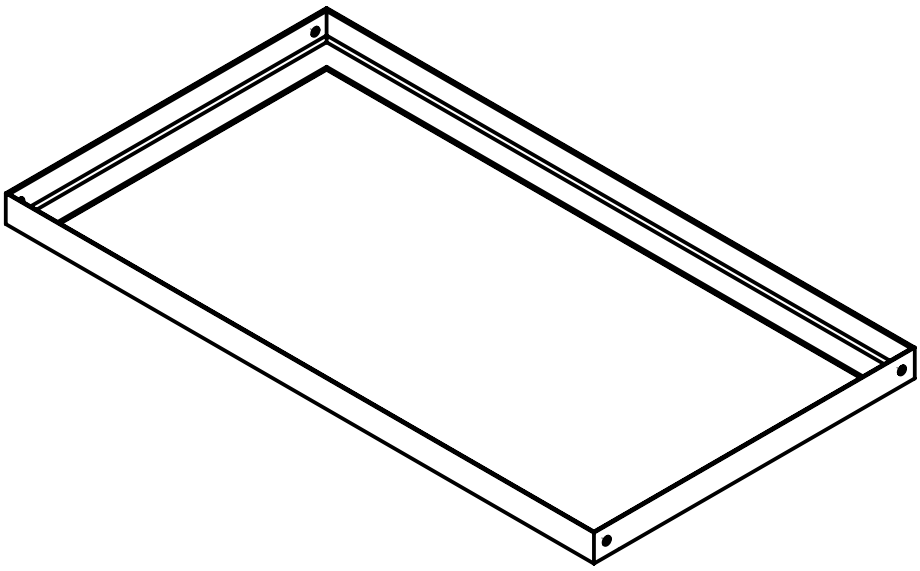

Изм.	Лист	№ докум.	Подп.	Дата
Разраб.				
Пров.				
Т. контр.				
Н. контр.				
Утв.				

П5-7

Контур нижний П5

Лит.	Масса	Масштаб
	2.7	1:5
Лист 23	Листов 31	

АД31Т5 ГОСТ 8509-93
Уголок равнопол. 50х50х4

Перв. примен.

Справ. №

Подп. и дата

Инв. № дубл.

Взам. инв. №

Подп. и дата

Инв. № подл.

Копировал

Формат А4

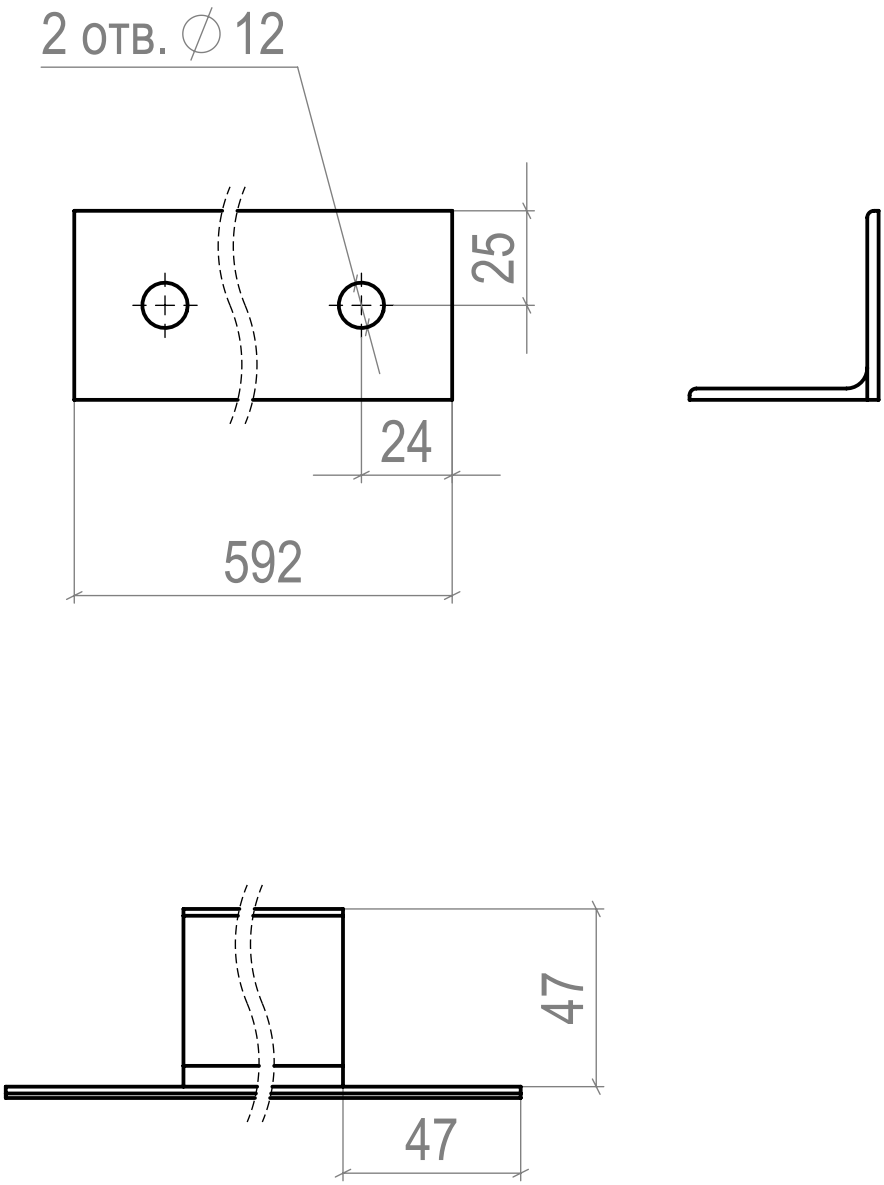

Изм.	Лист	№ докум.	Подп.	Дата
Разраб.				
Пров.				
Т. контр.				
Н. контр.				
Утв.				

П5-7-001

Лит.	Масса	Масштаб
		1:2
Лист 24	Листов 31	

АД31Т5 ГОСТ 8509-93
Уголок равнопол. 50х50х4

Перв. примен.

Справ. №

Подп. и дата

Инв. № дубл.

Взам. инв. №

Подп. и дата

Инв. № подл.

Копировал

Формат А4

Перв. примен.

Справ. №

Подп. и дата

Инв. № дубл.

Взам. инв. №

Подп. и дата

Инв. № подл.

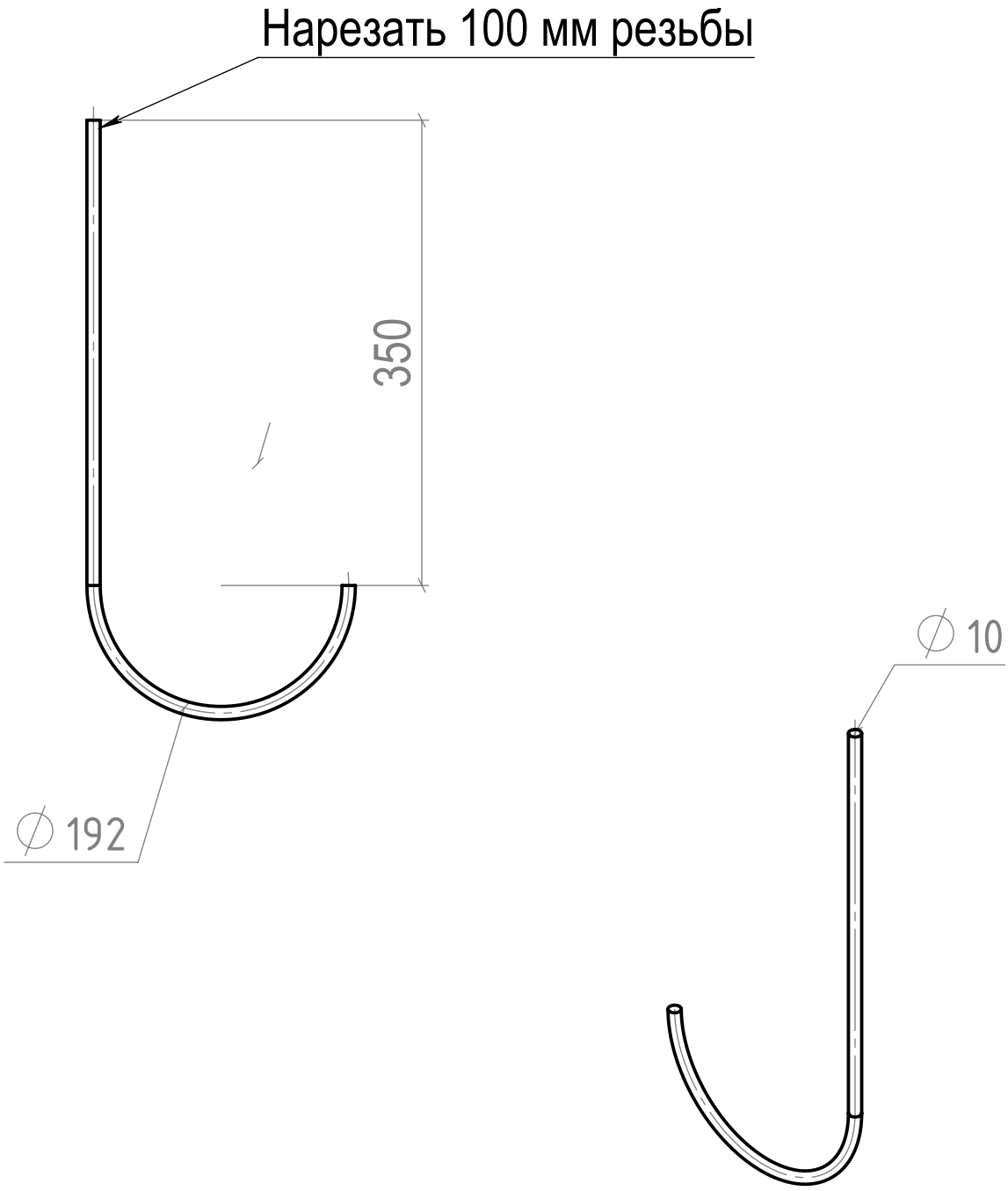

Изм.	Лист	№ докум.	Подп.	Дата
Разраб.				
Пров.				
Т. контр.				
Н. контр.				
Утв.				

П5-8

Крепеж П5

Лит.	Масса	Масштаб
	0.15	1:5
Лист 25	Листов 31	

АД31Т5
Круг 16

Копировал

Формат А4

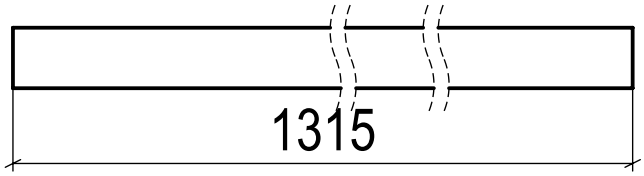

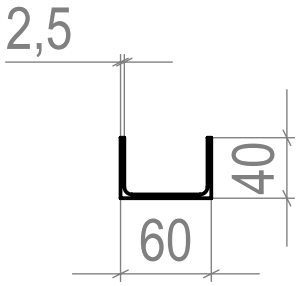

М 1:10

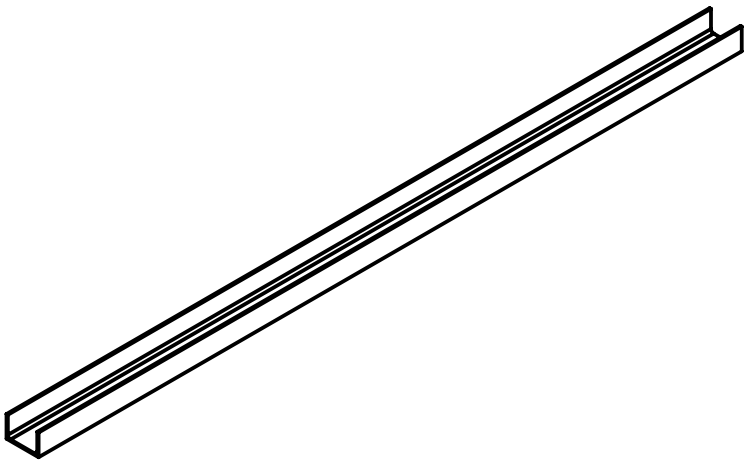

Изм.	Лист	№ докум.	Подп.	Дата
Разраб.				
Пров.				
Т. контр.				
Н. контр.				
Утв.				

П5-9

Основание крепежа 1
П5

Лит.	Масса	Масштаб
	1.27	1:5
Лист 26	Листов 31	

АД31Т5 ГОСТ 8509-93
Швеллер гн. 60х40х2.5

Перв. примен.

Справ. №

Подп. и дата

Инв. № дубл.

Взам. инв. №

Подп. и дата

Инв. № подл.

Копировал

Формат А4

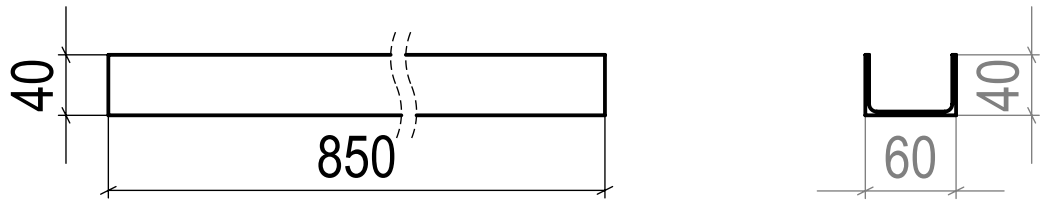

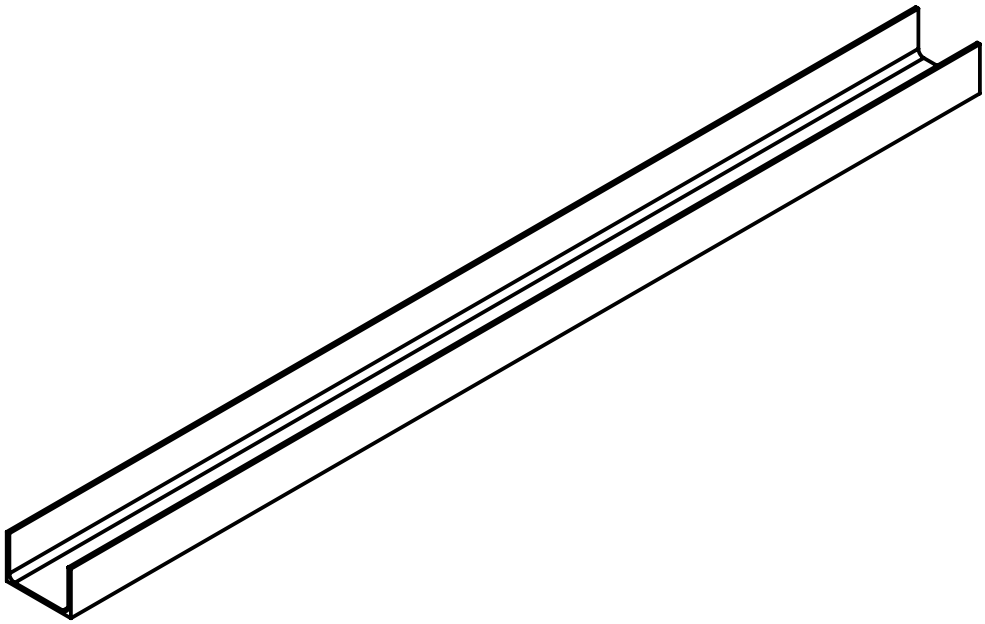

					П5-10		
Изм.	Лист	№ докум.	Подп.	Дата	Основание крепежа 2 П5	Лит.	Масса	Масштаб
Разраб.							0.82	1:5
Пров.								
Т. контр.						Лист 27	Листов 31
					АД31Т5 ГОСТ 8509-93 Швеллер гн. 60х40х2.5		
Н. контр.							
Утв.							

Перв. примен.

Справ. №

Подп. и дата

Инв. № дубл.

Взам. инв. №

Подп. и дата

Инв. № подл.

Копировал

Формат А4

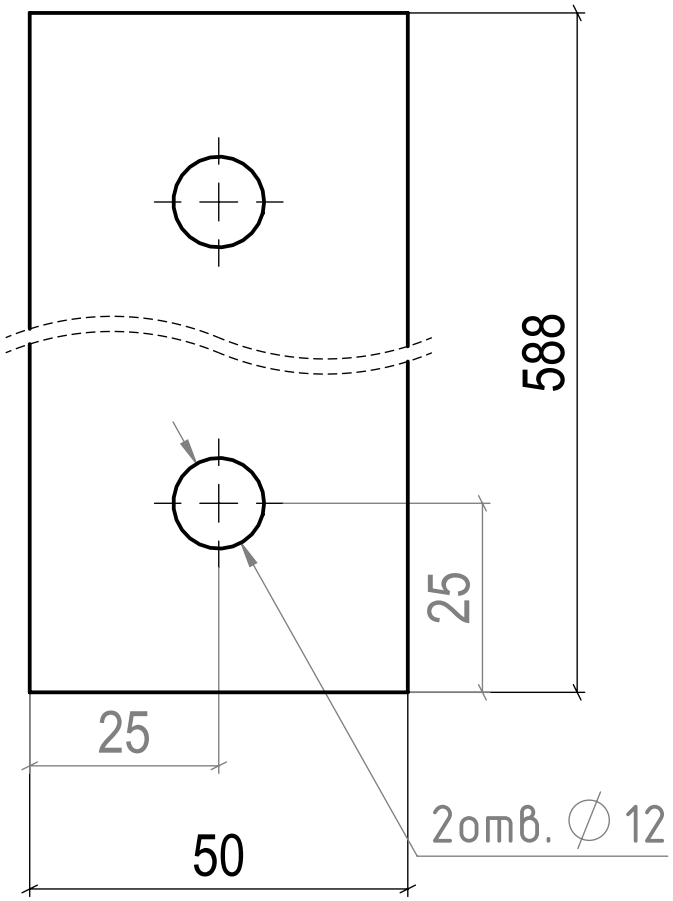

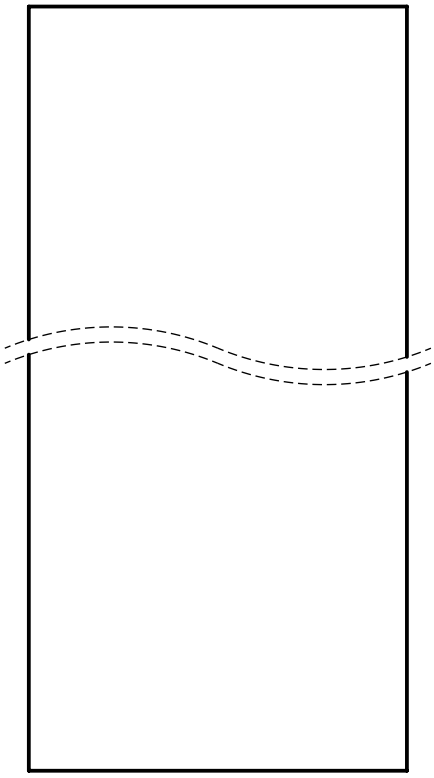

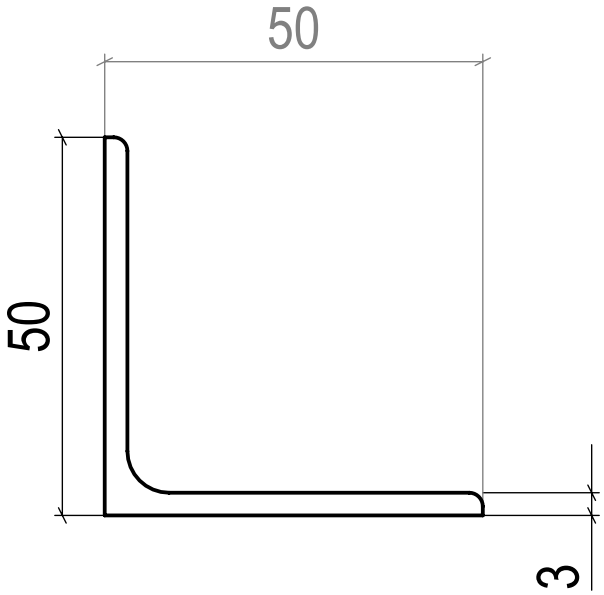

М1:10

Изм.	Лист	№ докум.	Подп.	Дата
Разраб.				
Пров.				
Т. контр.				
Н. контр.				
Утв.				

П5-11

Откидное перило
П5

Лит.	Масса	Масштаб
	0.5	1:1
Лист 28	Листов 31	

АД31Т5 ГОСТ 8509-93
Уголок равнопол. 50х50х4

Перв. примен.

Справ. №

Подп. и дата

Инв. № дубл.

Взам. инв. №

Подп. и дата

Инв. № подл.

Копировал

Формат А4

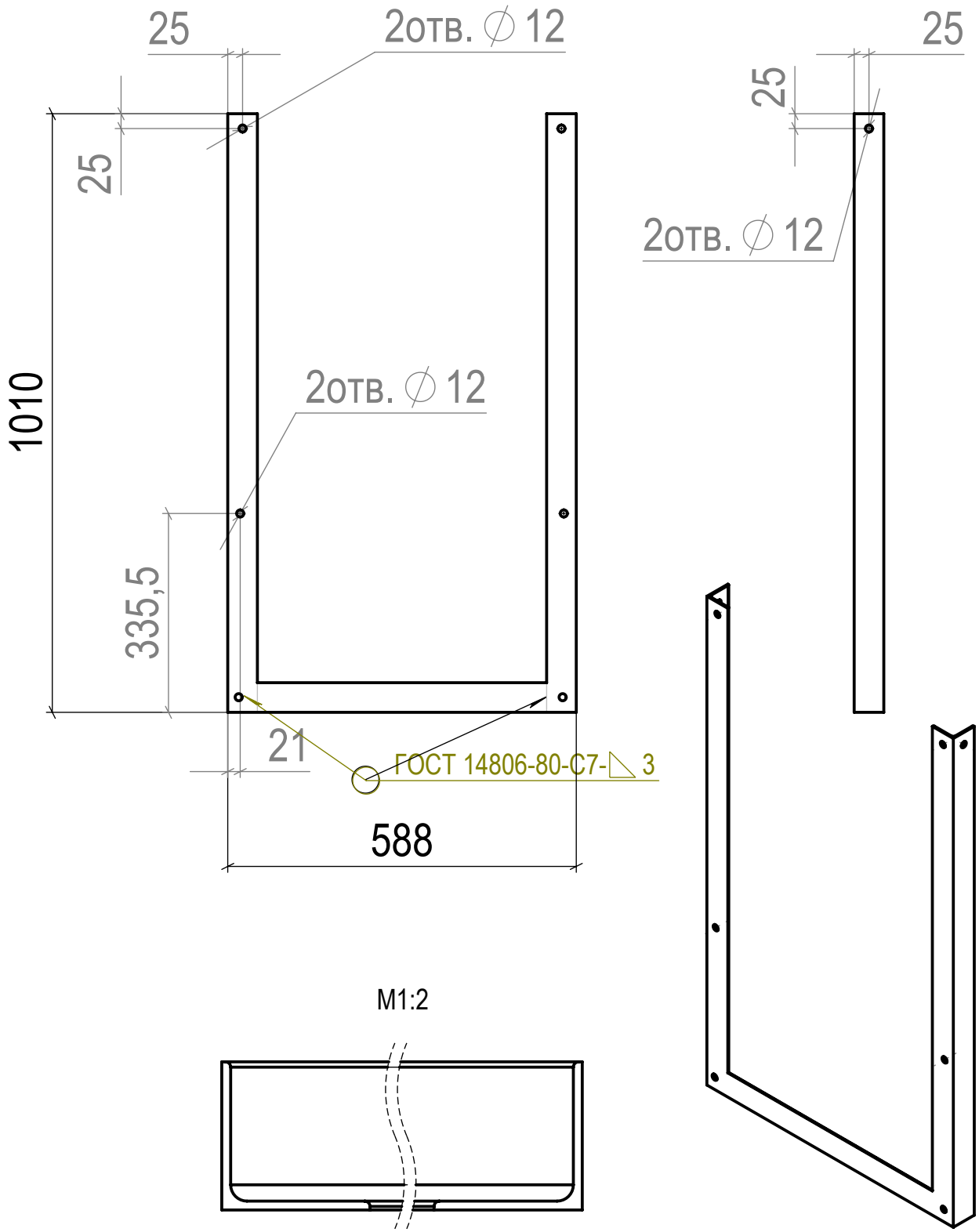

Изм.	Лист	№ докум.	Подп.	Дата
Разраб.				
Пров.				
Т. контр.				
Н. контр.				
Утв.				

П5-12

П-образный элемент П5

Лит.	Масса	Масштаб
	2.1	1:10
Лист 29	Листов 31	

АД31Т5 ГОСТ 8509-93
Уголок равнопол. 50х50х4

Перв. примен.

Справ. №

Подп. и дата

Инв. № дубл.

Взам. инв. №

Подп. и дата

Инв. № подл.

Копировал

Формат А4

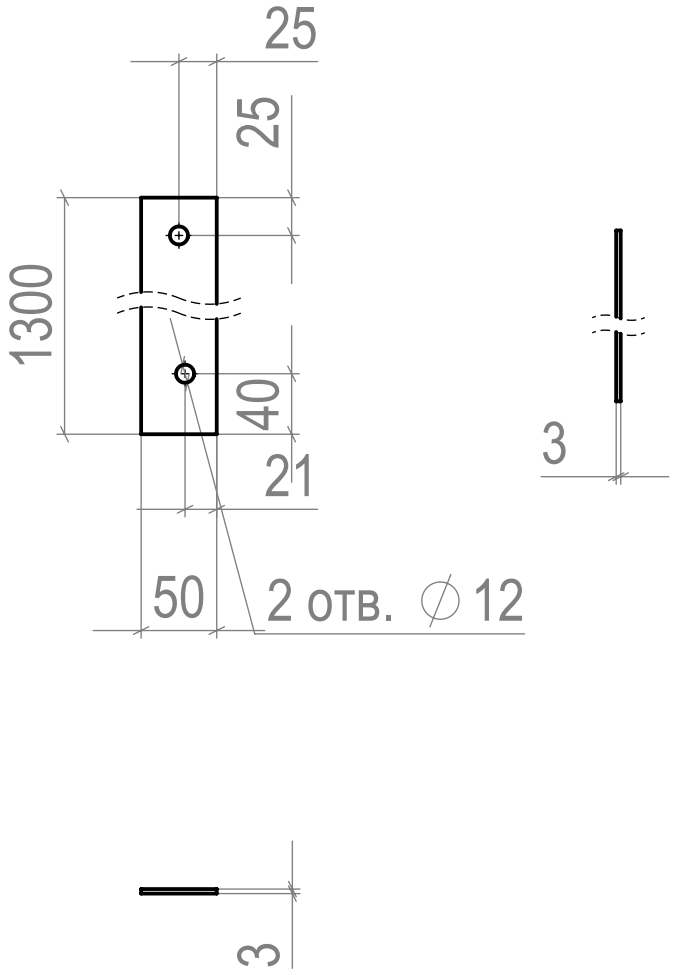

П5-13

Изм.	Лист	№ докум.	Подп.	Дата
Разраб.				
Пров.				
Т. контр.				
Н. контр.				
Утв.				

Боковой раскос П5

Лит.	Масса	Масштаб
		1:5
Лист 30	Листов 31	

АД31Т5 ГОСТ 8509-93
Полоса 50х3

Перв. примен.

Справ. №

Подп. и дата

Инв. № дубл.

Взам. инв. №

Подп. и дата

Инв. № подл.

Копировал

Формат А4

ПОЗИЦИЯ	ОБОЗНАЧЕНИЕ	НАИМЕНОВАНИЕ	МАТЕРИАЛ	ВЕС	К-ВО
1	Основание крепежа 2 П4	П5-10	АД31Т5	0.82	1
2	Дно П5	П5-001	АД31Т5	6.08	1
3	Боковая нижняя часть П4-2Л	П5-002	АД31Т5	6.08	1
4	Боковая верхняя часть П4-1	П5-003		2.49	1
5	Боковая связь П4	П5-004		1.27	1
6	Дно П4	П5-005		10.59	2
7	Верхний контур П4	П5-006		2.2	1
8	Контур нижний П4	П5-007		2.7	1
9	Крепеж П4	П5-008		0.15	1
10	Основание крепежа 1 П4	П5-009		1.27	1
11	Откидное перило П4	П5-011	АД31Т5	0.5	1
12	П-образный элемент П4	П5-012		2.1	1
13	Боковой раскос П5	П5-13			2

Перв. примен.

Справ. №

Подп. и дата

Инв. № дубл.

Взам. инв. №

Подп. и дата

Инв. № подл.

Изм.	Лист	№ докум.	Подп.	Дата
Разраб.				
Пров.				
Т. контр.				
Н. контр.				
Утв.				

Лит.	Масса	Масштаб
Лист 31	Листов 31	

Копировал

Формат А4